Wir machen Sommer

Privatschirme

MEZZO

DACAPO

may
SCHIRM-SYSTEME

MAY – ein Familienunternehmen

Das Familienunternehmen MAY Gerätebau GmbH wurde 1983 von Anton May mit seiner Ehefrau Gertrud May gegründet. Durch Kreativität und Innovation wurde die Marke MAY bestens im Markt etabliert und bietet nun über 130 Mitarbeitern in Oberschwaben einen Arbeitsplatz.

Nach erfolgreicher Firmenübergabe zeichnet heute Tradition in Verbindung mit modernem Management die Firma aus. Das Familienunternehmen wird in zweiter Generation von den Brüdern Karl-Heinz und Klaus-Peter May geleitet.

Anton May, der Unternehmensgründer

Klaus-Peter May
Dipl.-Ingenieur (FH)
Dipl.-Betriebswirt (BA)

Karl-Heinz May
Industriemechaniker
Dipl.-Wirtschaftsingenieur (FH)

Die Kunst besteht darin, die Wünsche des Kunden zu erfüllen

- **innovativ**
- **flexibel**
- **hochwertig**

MAY – Schirm-Systeme
Made in Germany

MAY – der Schirmspezialist

Seit über 30 Jahren steht die Marke MAY für Premium-Schirme. Von Anfang an wurden konsequent kreative Ideen mit ganzer Kraft in technische Lösungen umgesetzt. Dabei entstanden All-Wetter-Schirme, die sich täglich weltweit im Einsatz bewähren. Die gesammelte Erfahrung langjähriger Mitarbeiter garantiert die Umsetzung unserer Ziele in konstant höchster Qualität – von der Verarbeitung bis hin zum Service.

Unsere tägliche Motivation sind zufriedene Kunden und die Freude an der Gestaltung des gemeinsamen Erfolges. Nehmen Sie sich bitte etwas Zeit für diese Broschüre und genießen Sie mit unseren Produkten das Jahr im Freien.

CAD-Konstruktion eines MAY-Schirmgetriebes

Die kleinen Details, machen den großen Unterschied

- **konstruiert in Deutschland**
- **produziert in Deutschland**
- **bewährt in der ganzen Welt**

MAY – Schirm-Systeme Made in Germany

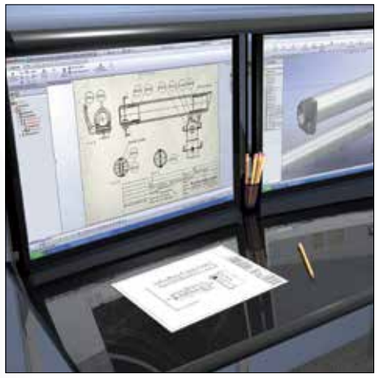

Konstruktion am CAD-Arbeitsplatz

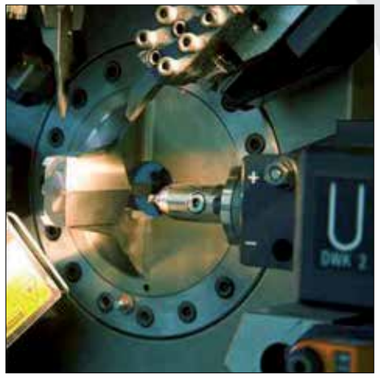

Feinarbeit im CNC-Zentrum

Genauer Zuschnitt auf den zehntel Millimeter mit neuester Computertechnologie

Nähen in bester Handarbeit

Referenz

Sterne-Koch Johann Lafer

- **Gault Millau**
- **Guide Michelin**

Fernsehkoch des Jahres 2006

Prämierter Kochbuchautor

Johann Lafer
Stromburg
LE VAL D'OR · STROMBURG HOTEL · BISTRO D'OR

Johann Lafer *Klaus-Peter May*

MEZZO

Der leicht bedienbare Ampel-Schirm

- optimale Beweglichkeit
- ergonomische Bedienung
- Stabilität im Einsatz
- Produktvideo unter www.may-online.com

Produktvideo

MAY – Schirm-Systeme
Made in Germany

MEZZO

MEZZO MG - Produktinformation

MEZZO MG – das Grundmodell

Stabilität im Einsatz
Die praktische Schirmdachfixierung des MEZZO ermöglicht das Öffnen in Schräg-Positionen und stoppt das Pendeln des Schirmdaches im Wind.

Ergonomische Bedienung
Alle Funktionselemente sind zentral angeordnet und können vom Anwender in jeder gewünschten Höhe bequem betätigt werden.

Kurbelantrieb
Mit wenigen Handgriffen lässt sich der MEZZO mit der Handkurbel öffnen und schließen, in die gewünschte Position bringen und dann fixieren.

Das Gestell
Das Gestell ist aus sehr hochwertigen, legierten, stranggepressten Aluminiumprofilen gefertigt. Die Gestelloberfläche ist eloxiert, äußerst stoß- und schlagfest und in der Farbe EV1 eloxiert silbergrau erhältlich. Die Speichen sind aus Federstahl und pulverbeschichtet, in der Farbe weißaluminium RAL 9006 lieferbar.

Die Bespannung
Stoffart und Stofffarben siehe ab Seite 36.

Volantvarianten
- ohne Volant
- mit Volant gerade

Die Befestigungselemente
- Mobil
- Stationär
  siehe ab Seite 30.

Bei Nichtgebrauch
Bei Schlechtwetterperioden kann die mitgelieferte Schutzhülle einfach über den Schirm gestülpt werden.

Ergonomische Bedienung

Stabilität im Einsatz

Optimale Beweglichkeit
Das Schirmdach ist um alle 3 Achsen schwenkbar:
360° um das Standrohr
180° um den Kragarm
90° um die Gelenkachse

Durch diese einzigartige Beweglichkeit des Schirmdaches können Sie den Schirm optimal gegen die Sonne ausrichten oder ihn als Sichtschutz einsetzen.

MEZZO MG – Maße und Daten

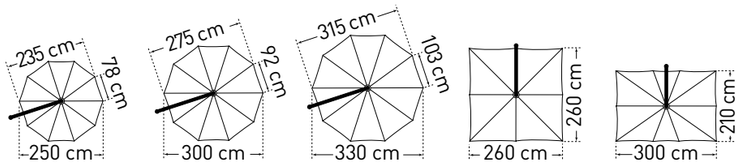

	MEZZO Grundmodell MG		Ø 2,5 m	Ø 3,0 m	Ø 3,3 m [1]	2,6 x 2,6 m	2,1 x 3,0 m [2]
	Teilung		10	10	10	8	10
	Fläche	m^2	5	7	8,5	6,75	6,25
A	ohne / mit Volant	cm	208 / 218	182 / 192	200	209	195
B	ohne / mit Volant	cm	263 / 253	251 / 261	269	268	261
C	ohne / mit Volant	cm	353 / 363	359 / 369	405	372	351
D	ohne / mit Volant	cm	137	104 / 114	100	129	150
E		cm	162	162	170	162	162
F		cm	280	305	335	282	272
G		cm	55	55	55	55	55
H		cm	90	90	90	90	90
I	ohne / mit Volant	cm	182 / 192	182 / 192	192	192	192
K	ohne / mit Volant	cm	259 / 269	259 / 269	278	268	270
L	ohne / mit Volant	cm	30 / 40	30 / 40	40	38	40
M	ohne / mit Volant	cm	90 / 100	93 / 103	90	69	73
P	ohne / mit Volant	cm	74 / 83	70 / 80	73	50	54
	Gewicht ohne Verpackung	kg	16	17	18	16	16
Q	Schirmmast-Ø	mm	Außen-Ø 55, Wandstärke 3				
	Verpackung		Rechteckkarton: l= 290 cm, b= 32 cm, h= 18 cm, ca. 3 kg				
	Fundament Länge/Breite/Mindest-Tiefe	cm	50 / 50 / 60				
	Mindest-Ballast Anzahl Lagen Betonplatten XZ40		1 x = ca. 72 kg				

[1] Bei Aufstellung an exponierten Lagen (Aufwinde, Hanglagen, Windschneisen etc.) evtl. Ballast erhöhen (Granitsockel nicht geeignet; Standrahmen doppelt belegen).
[2] Das Schirmdach ist gewölbt, d. h. die Eckspeichen sind ca. 9 cm bzw. 18 cm tiefer als die Mittelspeichen (siehe nebenstehende Skizze).

Maßtoleranzen ± 5 %.

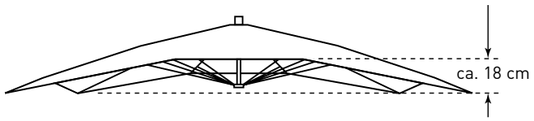

N Alle Höhenangaben beziehen sich auf Schirme, mit MayTex-Acryl-Bespannung, die in einer Ankerhülse (DMZ118, DMZ146, DMZ150) aufgestellt sind. Maße für andere Befestigungen ändern sich wie folgt:

Standkreuz: DMZ110 + 6 cm
Standrahmen: DMZ411 + 9 cm
Standrahmen: DMZ412 + 12 cm
Standrahmen: DMZ414 + 16 cm
Standrahmen: DMZ420 + 19 cm

Granitständer: DMZ141 + 10 cm
Fahrständer: DMZ282 + 14/15 cm
Ankerplatte: DMZ261 + 4 cm

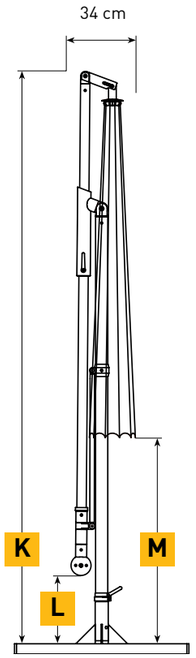

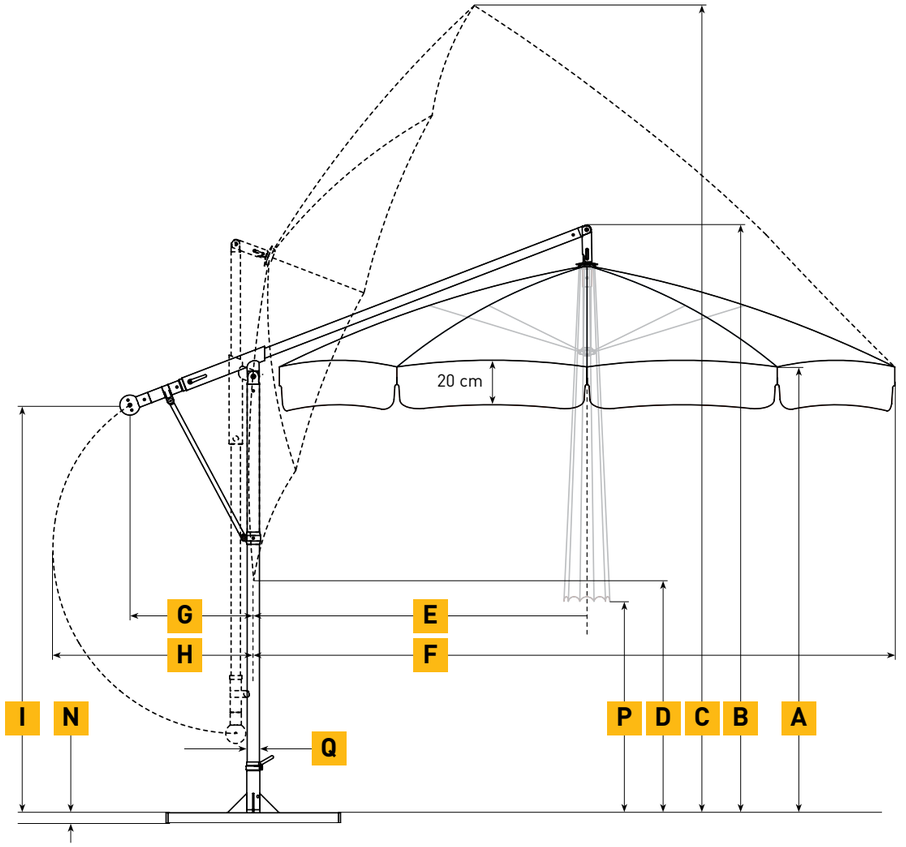

Beliebig verstellbar

1 Das Schirmdach lässt sich, entsprechend dem Sonnenstand, in jede gewünschte Schrägstellung bringen und dort arretieren.

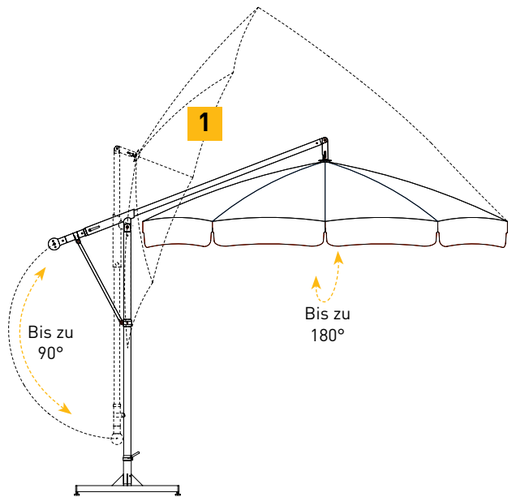

MEZZO MH – Produktinformation

MEZZO MH – mit Höhenverstellung

Mehr Funktionen – mehr Nutzen. Der MEZZO MH bietet zusätzlich zum Modell MG eine Höhenverstellung mit einer integrierten Gasfeder im Schirmmast. Das heißt, dieser Schirm unterstützt Sie mit einer effektiven Hebehilfe für minimalen Kraftaufwand.

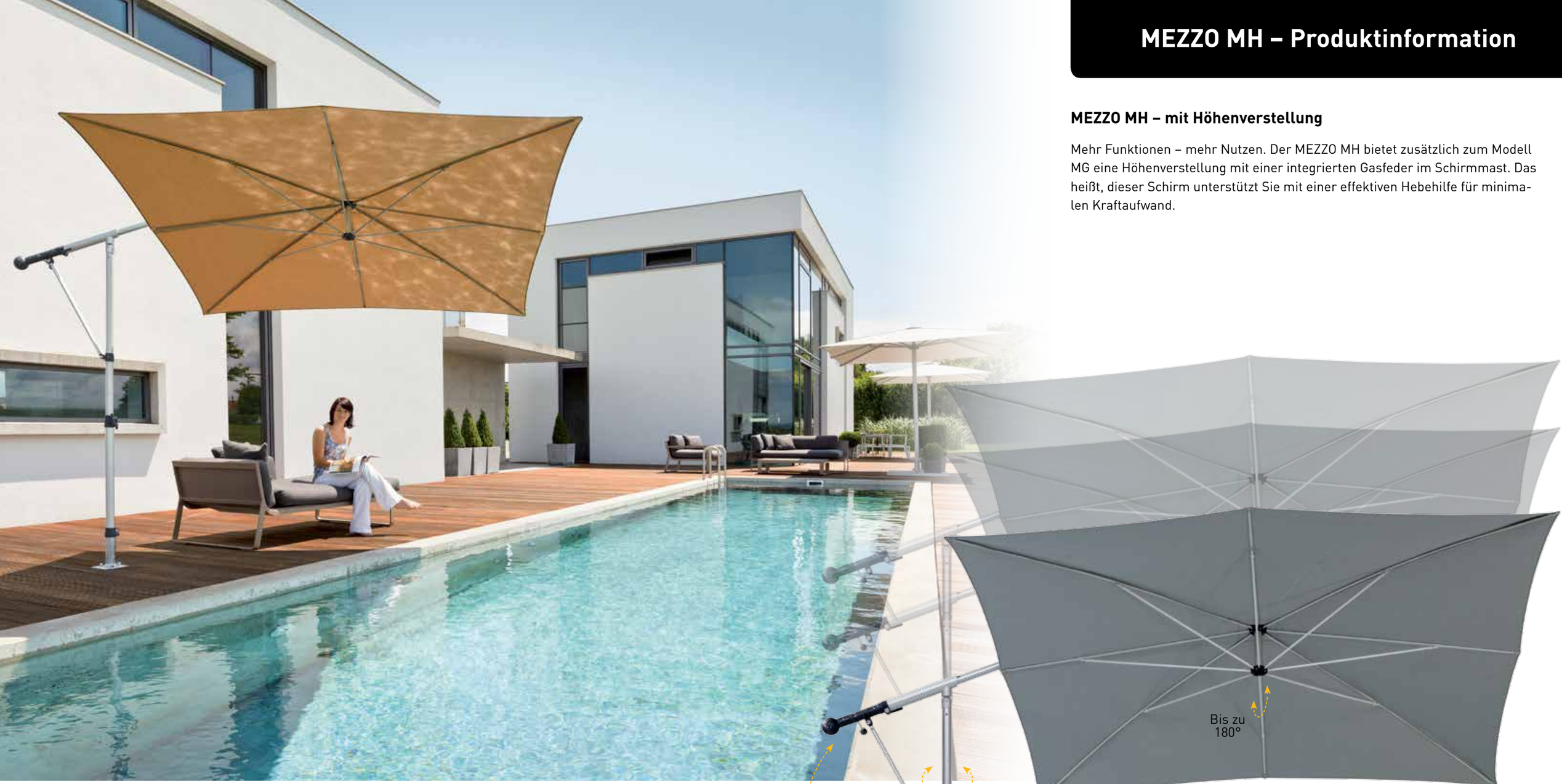

Ergonomische Bedienung

Doppelklemme für Höhenverstellung

Optimale Beweglichkeit
Das Schirmdach ist um alle 3 Achsen schwenkbar:
360° um das Standrohr
180° um den Kragarm
90° um die Gelenkachse

Durch diese einzigartige Beweglichkeit des Schirmdaches können Sie den Schirm optimal gegen die Sonne ausrichten oder ihn als Sichtschutz einsetzen.

MEZZO MH – Maße und Daten

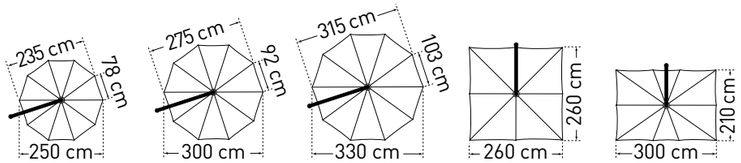

	MEZZO Modell MH		Ø 2,5 m	Ø 3,0 m	Ø 3,3 m [2]	2,6 x 2,6 m	2,1 x 3,0 m [3]
	Teilung		10	10	10	8	10
	Fläche	m^2	5	7	8,5	6,75	6,25
A[1]	min. / max.	cm	188 / 222	176 / 210	163 / 198	182 / 217	156 / 191
B	min. / max.	cm	235 / 270	238 / 273	235 / 270	241 / 276	235 / 270
C	min. / max.	cm	322 / 357	335 / 370	373 / 408	345 / 380	323 / 358
D[1]	min. / max.	cm	110 / 145	85 / 120	80 / 115	102 / 137	125 / 160
E		cm	160	160	166	160	160
F		cm	285	300	328	282	272
G		cm	55	55	55	55	55
H		cm	90	90	90	90	90
I	min. / max.	cm	165 / 200	165 / 200	165 / 200	165 / 200	165 / 200
K	min. / max.	cm	241 / 276	241 / 276	250 / 285	241 / 276	241 / 276
L	min. / max.	cm	11 / 46	11 / 46	11 / 46	11 / 46	11 / 46
M[1]	min. / max.	cm	82 / 117	75 / 110	65 / 100	42 / 77	45 / 80
P[1]	min. / max.	cm	67 / 102	60 / 95	40 / 75	23 / 58	27 / 62
	Gewicht ohne Verpackung	kg	18	19	20	18	18
Q	Schirmmast-Ø	mm	Außen-Ø 55, Wandstärke 3				
	Verpackung		Rechteckkarton: l= 270 cm, b= 32 cm, h= 18 cm, ca. 3 kg				
	Fundament Länge/Breite/Mindest-Tiefe	cm	50 / 50 / 60				
	Mindest-Ballast Anzahl Lagen Betonplatten XZ40		1 x = ca. 72 kg				

[1] Maße ohne Volant: mit Volant 20 cm abziehen.
[2] Bei Aufstellung an exponierten Lagen (Aufwinde, Hanglagen, Windschneisen etc.) evtl. Ballast erhöhen (Granitsockel nicht geeignet; Standrahmen doppelt belegen).
[3] Das Schirmdach ist gewölbt, d. h. die Eckspeichen sind ca. 9 cm bzw. 18 cm tiefer als die Mittelspeichen (siehe nebenstehende Skizze).

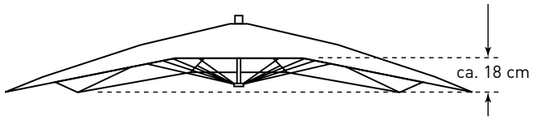

Maßtoleranzen ± 5 %.

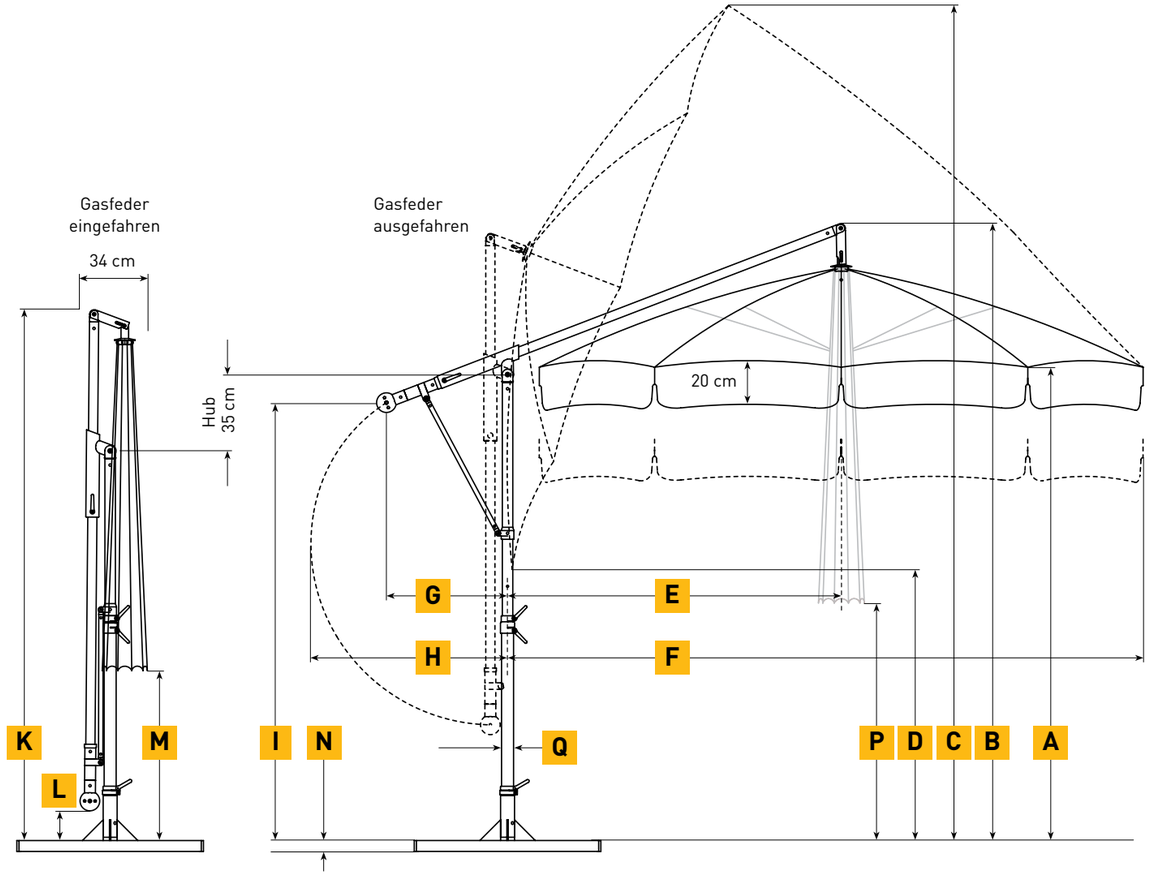

N Alle Höhenangaben beziehen sich auf Schirme, mit MayTex-Acryl-Bespannung, die in einer Ankerhülse (DMZ118, DMZ146, DMZ150) aufgestellt sind. Maße für andere Befestigungen ändern sich wie folgt:

Standkreuz:	DMZ110	+ 6 cm
Standrahmen:	DMZ411	+ 9 cm
Standrahmen:	DMZ412	+ 12 cm
Standrahmen:	DMZ414	+ 16 cm
Standrahmen:	DMZ420	+ 19 cm
Granitständer:	DMZ141	+ 10 cm
Fahrständer:	DMZ282	+ 14 / 15 cm
Ankerplatte:	DMZ261	+ 4 cm

Beliebig verstellbar

1 Das Schirmdach lässt sich, entsprechend dem Sonnenstand, in jede gewünschte Schrägstellung bringen und dort arretieren.

2 Einfache Höhenverstellung durch serienmäßigen Einbau einer Gasfeder im Schirmmast (MH).

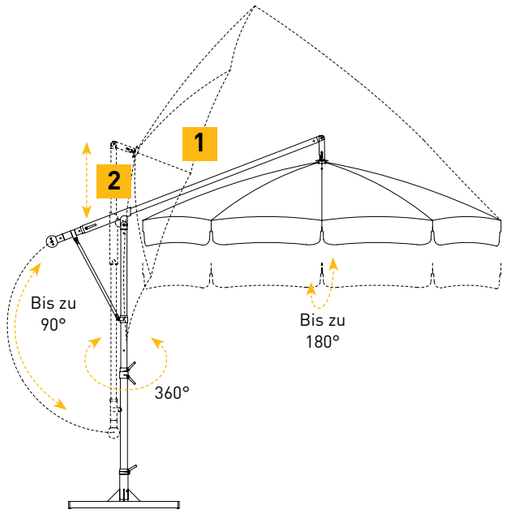

Der flexible Designer-Ampel-Schirm

- maximale Beweglichkeit
- elegantes Design
- Edelstahl und Aluminium
- Produktvideo unter www.may-online.com

Produktvideo

MAY – Schirm-Systeme
Made in Germany

DACAPO – Produktinformation

DACAPO DG – das Grundmodell und DACAPO DK – mit Kurbelbedienung für Kragarmverstellung

Durch ein Kugelgelenk lässt sich das Schirmdach des DACAPO, entsprechend dem Sonnenstand, in jede beliebige Schrägstellung bringen und arretieren. Der serienmäßige Einbau einer Gasfeder im Schirmmast (bei DG und DK) bietet eine komfortable Hebehilfe bei der Höhenverstellung (Vertikale). Zudem kann der Schirm optional mit einer horizontalen Verstellung des Kragarmes durch eine Kurbelbedienung geordert werden (bei DK).

Ungehinderte Bewegungsfreiheit
DACAPO-Freiarmschirme bieten durch den außen liegenden Schirmmast im gesamten Schirmbereich ungehinderte Bewegungsfreiheit. So können Sie Garten-, Balkon- und Terrassenflächen uneingeschränkt nutzen.

Das Gestell
Das Gestell ist aus sehr hochwertigen, legierten, stranggepressten Aluminiumprofilen gefertigt. Die Gestelloberfläche ist eloxiert, äußerst stoß- und schlagfest und in der Farbe EV1 eloxiert silbergrau erhältlich. Die Speichen sind aus Federstahl und pulverbeschichtet, in der Farbe weißaluminium RAL 9006 lieferbar.

Sekundenschnelles Auf- und Abbauen
Einfach genial in der Handhabung: Mit nur wenigen Handgriffen ist der DACAPO aufgestellt und genauso schnell, ohne lästige Demontage, zusammengeklappt und platzsparend verstaut. Ein Vorteil, den in dieser Form kein anderer Freiarmschirm bieten kann.

Sehr hohe Beweglichkeit des Schirmdaches
Das Schirmdach lässt sich entsprechend dem Sonnenstand einstellen, z. B. 90°-Stellung für Schutz vor schräg einfallender Sonne oder als Sichtschutz vor neugierigen Blicken.

Die Bespannung
Stoffart und Stofffarben siehe ab Seite 36.

Volantvarianten
- ohne Volant
- mit Volant gerade

Die Befestigungselemente
- Mobil
- Stationär
  siehe ab Seite 30.

Bei Nichtgebrauch
Bei Schlechtwetterperioden kann die mitgelieferte Schutzhülle einfach über den Schirm gestülpt werden.

DG, DACAPO Grundausführung

DK, DACAPO mit Kurbel

Das Kugelgelenk

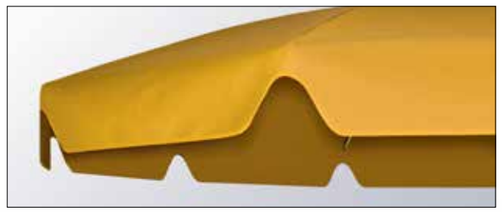
Mit Volant gerade

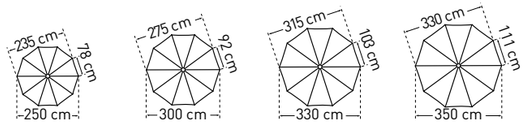

	DACAPO Grundmodell DG		Ø 2,5 m	Ø 3,0 m	Ø 3,3 m [3]	Ø 3,5 m [2] [3]
	Teilung		10	10	10	10
	Fläche	m^2	4,9	7,1	8,5	9,6
A	min. / max.	cm	250 / 290	250 / 290	250 / 290	250 / 290
B		cm	160	160	180	180
C	min. / max.	cm	222 / 262	222 / 262	222 / 262	222 / 262
D		cm	185	185	205	205
H	min. / max.	cm	195 / 235	195 / 235	195 / 235	195 / 235
K[1]	min. / max.	cm	100 / 140	80 / 120	60 / 100	50 / 90
L[1]	min. / max.	cm	180 / 220	170 / 210	170 / 210	170 / 210
M[1]	min. / max.	cm	69 / 109	69 / 109	50 / 90	40 / 80
O[1]	min. / max.	cm	64 / 104	56 / 96	30 / 70	26 / 66
	Gewicht ohne Verpackung	kg	18	19	19	20
P	Schirmmast-Ø	mm	Außen-Ø 55, Wandstärke 3			
	Verpackung		Rechteckkarton: l= 235 cm, b= 32 cm, h= 18 cm, ca. 3 kg			
	Fundament Länge/Breite/Mindest-Tiefe	cm	50 / 50 / 60			
	Mindest-Ballast Anzahl Lagen Betonplatten XZ40		1 x = ca. 72 kg			2 x = ca. 144 kg

	DACAPO Grundmodell DG		2,5 x 3,35 m [1] [4]	2,6 x 2,6 m	2,1 x 3,0 m [4]
	Teilung		10	8	10
	Fläche	m^2	6,8	6,8	6,3
A	min. / max.	cm	250 / 290	255 / 294	250 / 290
B		cm	180	180	180
C	min. / max.	cm	222 / 262	223 / 263	250 / 262
D		cm	205	207	205
H	min. / max.	cm	195 / 235	195 / 235	195 / 235
K[1]	min. / max.	cm	100 / 140	102 / 140	115 / 155
L[1]	min. / max.	cm	171 / 211	192 / 231	168 / 208
M[1]	min. / max.	cm	42 / 82	42 / 81	40 / 80
O[1]	min. / max.	cm	27 / 67	27 / 67	27 / 67
	Gewicht ohne Verpackung	kg	20	20	20
P	Schirmmast-Ø	mm	Außen-Ø 55, Wandstärke 3		
	Verpackung		Rechteckkarton: l= 235 cm, b= 32 cm, h= 18 cm, ca. 3 kg		
	Fundament Länge/Breite/Mindest-Tiefe	cm	50 / 50 / 60		
	Mindest-Ballast Anzahl Lagen Betonplatten XZ40		1 x = ca. 72 kg		

Maßtoleranzen ± 5 %.

DACAPO DG – Maße und Daten

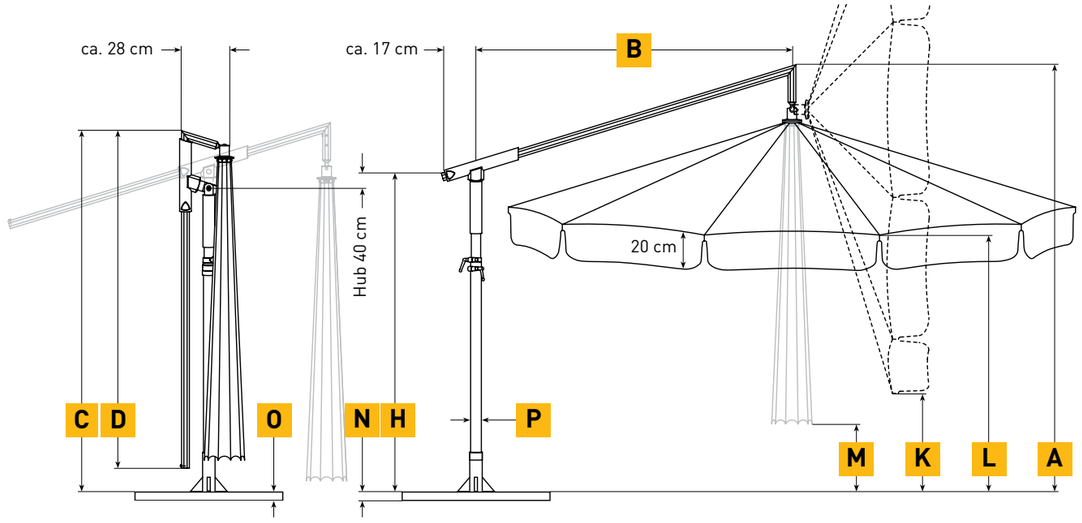

N Alle Höhenangaben beziehen sich auf Schirme, mit MayTex-Acryl-Bespannung, die in einer Ankerhülse (DMZ118, DMZ146, DMZ150) aufgestellt sind. Maße für andere Befestigungen ändern sich wie folgt:

Standkreuz:	DMZ110	+ 6 cm
Standrahmen:	DMZ411	+ 9 cm
Standrahmen:	DMZ412	+ 12 cm
Standrahmen:	DMZ414	+ 16 cm
Standrahmen:	DMZ420	+ 19 cm
Granitständer:	DMZ141	+ 10 cm
Fahrständer:	DMZ282	+ 14 / 15 cm
Ankerplatte:	DMZ261	+ 4 cm

Beliebig verstellbar

1 Das Schirmdach lässt sich, entsprechend dem Sonnenstand, in jede gewünschte Schrägstellung bringen und dort arretieren (DG und DK).

2 Einfache Höhenverstellung durch serienmäßigen Einbau einer Gasfeder im Schirmmast (DG und DK).

3 Kragarm wird manuell bewegt (DG).

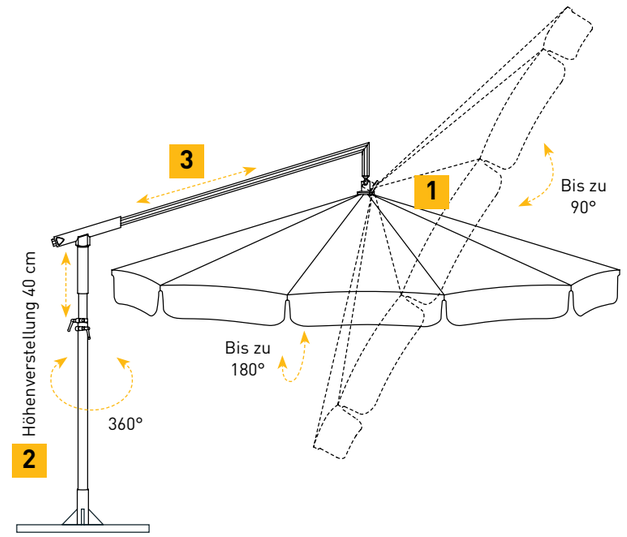

[1] Maße ohne Volant: mit Volant 20 cm abziehen.
[2] Ø 3,5 m: nur in MayTex-Poly.
[3] Bei Aufstellung an exponierten Lagen (Aufwinde, Hanglagen, Windschneisen etc.) evtl. Ballast erhöhen (Granitsockel nicht geeignet; Standrahmen doppelt belegen).
[4] Das Schirmdach ist gewölbt, d. h. die Eckspeichen sind ca. 9 cm bzw. 18 cm tiefer als die Mittelspeichen (siehe nebenstehende Skizze).

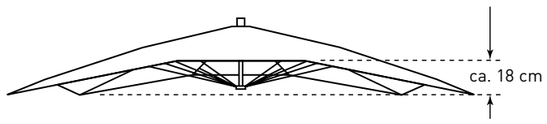

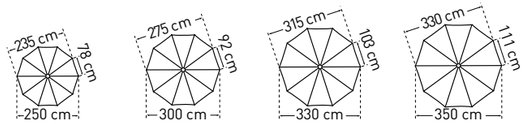

	DACAPO mit Kurbel DK		Ø 2,5 m	Ø 3,0 m	Ø 3,3 m [3]	Ø 3,5 m [2] [3]
	Teilung		10	10	10	10
	Fläche	m^2	4,9	7,1	8,5	9,6
A	min. / max.	cm	240 / 280	240 / 280	245 / 285	245 / 285
B		cm	160	160	180	180
C	min. / max.	cm	212 / 252	212 / 252	210 / 250	210 / 250
D		cm	185	185	205	205
H	min. / max.	cm	185 / 225	185 / 225	185 / 225	185 / 225
K[1]	min. / max.	cm	90 / 130	68 / 108	46 / 101	33 / 73
L[1]	min. / max.	cm	170 / 210	160 / 200	164 / 204	160 / 200
M[1]	min. / max.	cm	59 / 99	50 / 99	40 / 80	30 / 70
O[1]	min. / max.	cm	52 / 92	45 / 85	19 / 59	15 / 55
	Gewicht ohne Verpackung	kg	18	19	19	20
P	Schirmmast-Ø	mm	Außen-Ø 55, Wandstärke 3			
	Verpackung		Rechteckkarton: l= 235 cm, b= 32 cm, h= 18 cm, ca. 3 kg			
	Fundament Länge/Breite/Mindest-Tiefe	cm	50 / 50 / 60			
	Mindest-Ballast Anzahl Lagen Betonplatten XZ40		1 x = ca. 72 kg			2 x = ca. 144 kg

	DACAPO mit Kurbel DK		2,5 x 3,35 m [1] [4]	2,6 x 2,6 m	2,1 x 3,0 m [4]
	Teilung		10	8	10
	Fläche	m^2	6,8	6,8	6,3
A	min. / max.	cm	245 / 285	245 / 284	245 / 280
B		cm	180	180	180
C	min. / max.	cm	210 / 250	213 / 253	210 / 250
D		cm	205	207	205
H	min. / max.	cm	185 / 225	185 / 225	185 / 225
K[1]	min. / max.	cm	90 / 130	92 / 130	107 / 147
L[1]	min. / max.	cm	160 / 200	182 / 221	180 / 220
M[1]	min. / max.	cm	32 / 72	32 / 71	30 / 70
O[1]	min. / max.	cm	16 / 56	16 / 56	16 / 56
	Gewicht ohne Verpackung	kg	20	20	20
P	Schirmmast-Ø	mm	Außen-Ø 55, Wandstärke 3		
	Verpackung		Rechteckkarton: l= 235 cm, b= 32 cm, h= 18 cm, ca. 3 kg		
	Fundament Länge/Breite/Mindest-Tiefe	cm	50 / 50 / 60		
	Mindest-Ballast Anzahl Lagen Betonplatten XZ40		1 x = ca. 72 kg		

Maßtoleranzen ± 5 %.

DACAPO DK – Maße und Daten

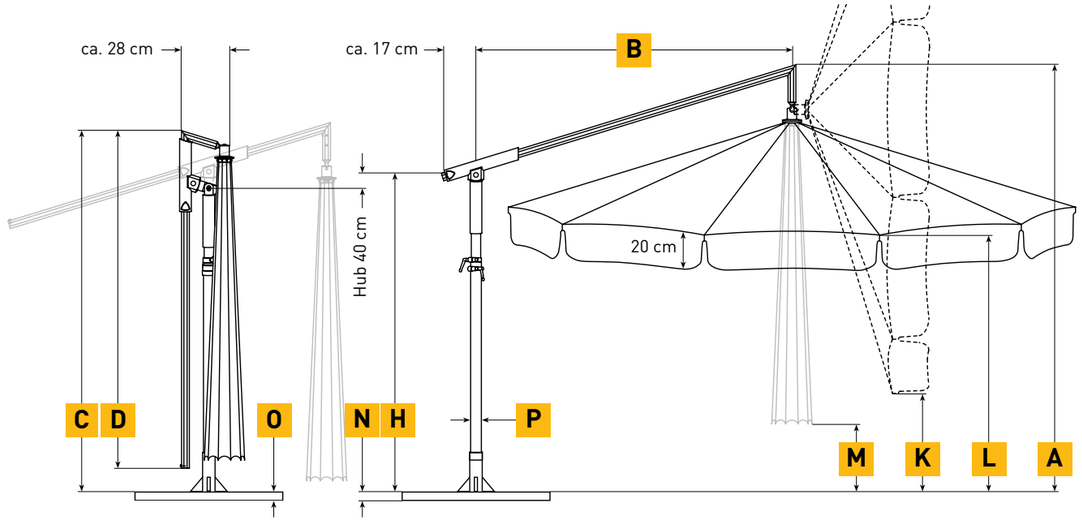

N Alle Höhenangaben beziehen sich auf Schirme, mit MayTex-Acryl-Bespannung, die in einer Ankerhülse (DMZ118, DMZ146, DMZ150) aufgestellt sind. Maße für andere Befestigungen ändern sich wie folgt:

Standkreuz:	DMZ110	+ 6 cm
Standrahmen:	DMZ411	+ 9 cm
Standrahmen:	DMZ412	+ 12 cm
Standrahmen:	DMZ414	+ 16 cm
Standrahmen:	DMZ420	+ 19 cm
Granitständer:	DMZ141	+ 10 cm
Fahrständer:	DMZ282	+ 14 / 15 cm
Ankerplatte:	DMZ261	+ 4 cm

Beliebig verstellbar

1 Das Schirmdach lässt sich, entsprechend dem Sonnenstand, in jede gewünschte Schrägstellung bringen und dort arretieren (DG und DK).

2 Einfache Höhenverstellung durch serienmäßigen Einbau einer Gasfeder im Schirmmast (DG und DK).

3 Sonderausstattung zusätzlich mit Kurbelbedienung zur bequemeren horizontalen Verstellung (DK).

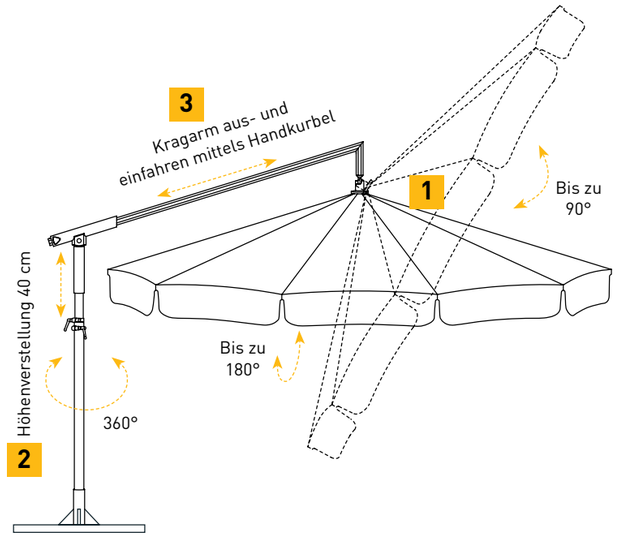

[1] Maße ohne Volant: mit Volant 20 cm abziehen.
[2] Ø 3,5 m: nur in MayTex-Poly.
[3] Bei Aufstellung an exponierten Lagen (Aufwinde, Hanglagen, Windschneisen etc.) evtl. Ballast erhöhen (Granitsockel nicht geeignet; Standrahmen doppelt belegen).
[4] Das Schirmdach ist gewölbt, d. h. die Eckspeichen sind ca. 9 cm bzw. 18 cm tiefer als die Mittelspeichen (siehe nebenstehende Skizze).

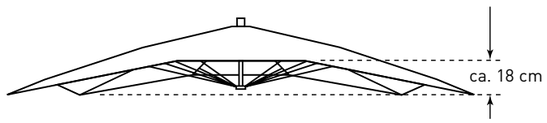

Zusatz-Ausstattung

Ersatz-Schutzhülle
aus Persenningmaterial, grau, mit integriertem Alu-Stab und Reißverschluss für einfachste Bedienung. Bitte Schirmgröße und Volantform angeben.

für MEZZO Artikel-Nr. **MA130**
für DACAPO Artikel-Nr. **DA130**

MA130 / DA130

Mobile Befestigungselemente

Standkreuz
zusammenschraubbar, Rahmengröße 83 x 83 cm, Gesamthöhe 28 cm, Gewicht ca. 4,5 kg, feuerverzinkt. Passend für handelsübliche Betonplatten 40 x 40 x 5 cm.

Artikel-Nr. **DMZ110**

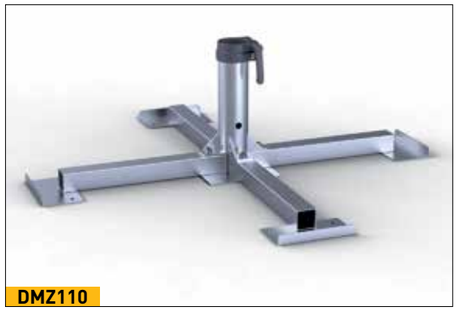
DMZ110

Standrahmen
Rahmengröße 84 x 91 cm, Gesamthöhe 33 cm, Rahmenhöhe x = 5 cm, Gewicht ca. 23 kg, feuerverzinkt. Passend für 1 Satz handelsübliche Betonplatten 40 x 40 x 5 cm.

Artikel-Nr. **DMZ411**

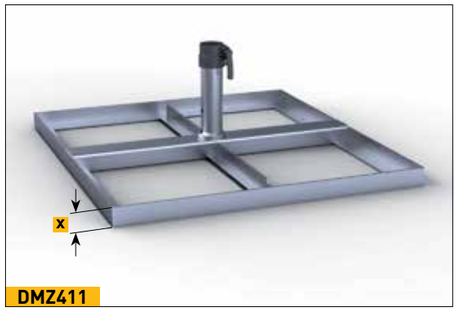

DMZ411

Standrahmen mit Schrägausgleich
durch gummierte Stellschrauben, Rahmengröße 84 x 91 cm, Gesamthöhe min. 34 cm, max. 40 cm, Gewicht ca. 24 kg, feuerverzinkt. Passend für 1 Satz handelsübliche Betonplatten 40 x 40 x 5 cm.

Artikel-Nr. **DMZ412**

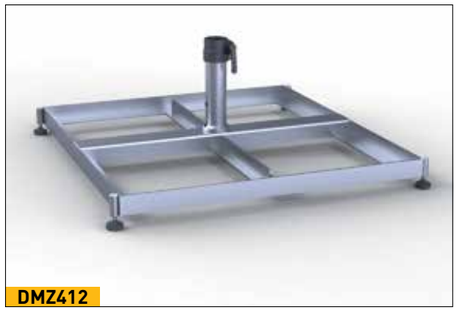
DMZ412

Standrahmen fahrbar
mit gummierten Schwerlastrollen und Feststellbremse, Rahmengröße 84 x 91 cm, Gesamthöhe 40 cm, Raddurchmesser 5 cm, Gewicht ca. 24 kg, feuerverzinkt. Passend für 1 Satz handelsübliche Betonplatten 40 x 40 x 5 cm. Achtung, windempfindlich!

Artikel-Nr. **DMZ414**

DMZ414

Mobile Befestigungselemente

Standrahmen mit Füßen
für Transport mit Gabelstapler oder Hubwagen, Rahmengröße 84 x 91 cm, Fußhöhe y = 10 cm, Gewicht ca. 25 kg, feuerverzinkt. Passend für 1 Satz handelsübliche Betonplatten 40 x 40 x 5 cm.

Artikel-Nr. **DMZ420**

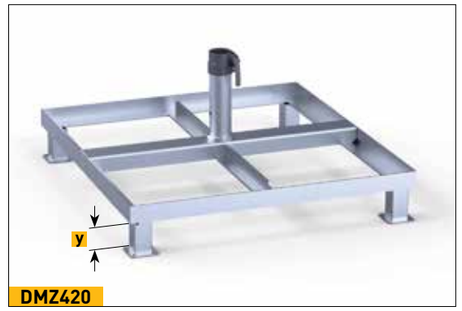

DMZ420

Betonplatten
1 Satz = 4 Stück je 40 x 40 x 5 cm, Einzelgewicht ca. 18 kg, Gesamtgewicht ca. 72 kg.

Artikel-Nr. **XZ40**

XZ40

Granitständer
Ø ca. 70 cm, 2-teilig, rund, grau, poliert, 4 Griffmulden, Edelstahl-Oberteil, Gewicht ca. 100 kg, Höhe x = ca. 10 cm.

Artikel-Nr. **DMZ141**

DMZ141

Fahrständer
inkl. Gewichte, gummierte Räder, Arretier-Rohr in Edelstahl. Farbe anthrazit, 75 x 75 cm, Gewicht ca. 100 kg.

anthrazit

Artikel-Nr. **DMZ282**

DMZ282

Fahrständer
inkl. Gewichte, gummierte Räder, Arretier-Rohr in Edelstahl. Farbe graphit, 75 x 75 cm, Gewicht ca. 100 kg.

graphit

Artikel-Nr. **DMZ283**

DMZ283, Abbildung ohne Abdeckung

Mobile Befestigungselemente

Standrahmen mit Ankerhülsen-Oberteil DMZ118
Gesamthöhe wird auftragsbezogen ebenerdig zum Terrassenboden festgelegt, Rahmengröße 83 x 83 cm, Oberteil abschraubbar, feuerverzinkt, Gewicht ca. 23 kg, inkl. Abdeckscheibe für Winterabdeckung. Passend für 1 Satz handelsübliche Betonplatten 40 x 40 x 5 cm.

Artikel-Nr. **DMZ208**

DMZ208

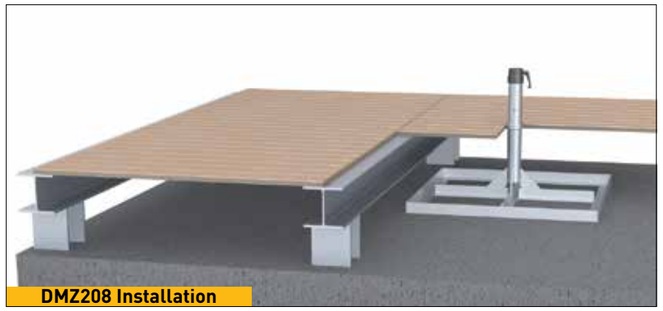
DMZ208 Installation

DMZ208 Installation

Stationäre Befestigungselemente

Ankerhülse zum Einbetonieren
zweiteilig, Oberteil abschraubbar, feuerverzinkt, Gewicht ca. 4,7 kg, inkl. Abdeckscheibe für Winterabdeckung.
a = 25 cm, b = 29 cm, x = Ø 8 cm, y = 15 cm

Artikel-Nr. **DMZ118**

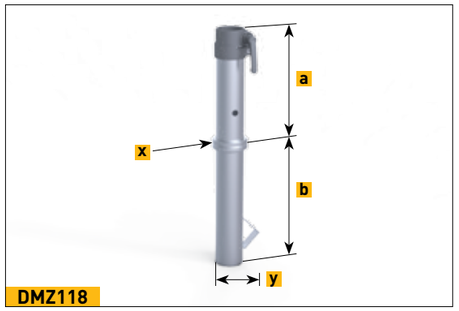

DMZ118

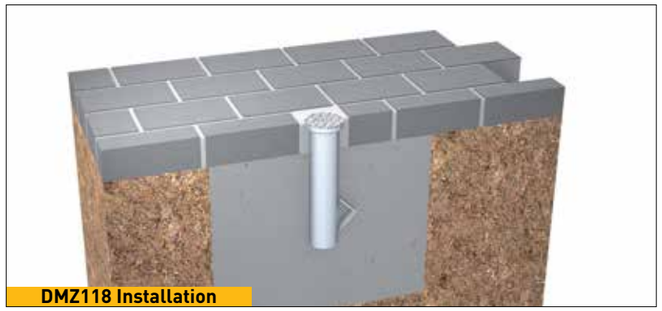
DMZ118 Installation

DMZ118 Installation

Ankerhülse zum Einbetonieren
für ein bestehendes Fundament mit einer Bohrung ab Ø 71mm; zweiteilig, Oberteil abschraubbar; Bohrung wird mit Beton zur Fixierung des Unterteils ausgegossen; bestehendes Fundament muss entsprechend der Schirmgröße dimensioniert sein; feuerverzinkt, Gewicht ca. 3 kg, Unterteil mit 4-kant-Rohr, inkl. Abdeckscheibe für Winterabdeckung.
a = 25 cm, b = 28,5 cm, x = Ø 8 cm, y = ☐ 5 cm

Artikel-Nr. **DMZ146**

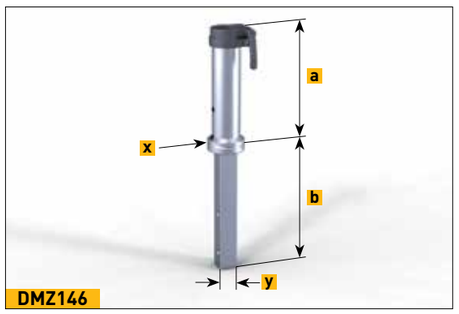

DMZ146

Stationäre Befestigungselemente

Ankerplatte zum Aufdübeln
feuerverzinkt, Gewicht ca. 5 kg,
a = 27,5 cm, x = Ø 21,5 cm, t = 1,2 cm, z = Ø 1,8 cm

Artikel-Nr. **DMZ261**

DMZ261

DMZ261 Installation

Wandbefestigung
feuerverzinkt, Gewicht ca. 5,5 kg, Grundplatte 30 x 16 cm, x = 20 cm, t = 0,8 cm. Schirmmast-Unterkante steht in Hülsen-Unterkante auf.

Artikel-Nr. **DMZ125**

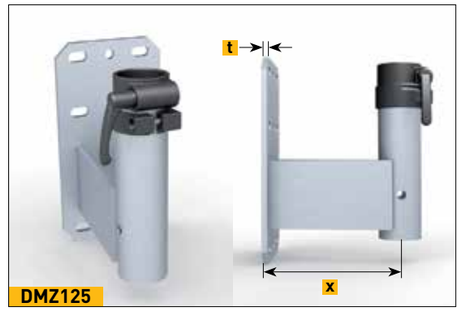

DMZ125

Gegenhalterplatte für DMZ125
feuerverzinkt, 30 x 16 cm, zum Verklemmen an bestehende Stützen, ist nur machbar, wenn diese sehr stabil sind. Bohrungen sind für M16-Gewindestangen ausgelegt, diese sind nicht im Lieferumfang enthalten.

Artikel-Nr. **200084**

200084 in Kombination mit DMZ125.
200084

Wandbefestigung
feuerverzinkt, Gewicht ca. 6,5 kg, Grundplatte 30 x 16 cm, x = 20 cm, t = 0,8 cm.

Artikel-Nr. **DMZ170**

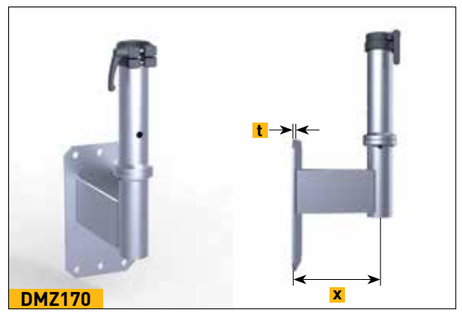

DMZ170

Stationäre Befestigungselemente

Eck-Wandbefestigung
feuerverzinkt, Gewicht ca. 5,5 kg, x = 5,5 cm, t = 0,8 cm

Artikel-Nr. **DMZ172**

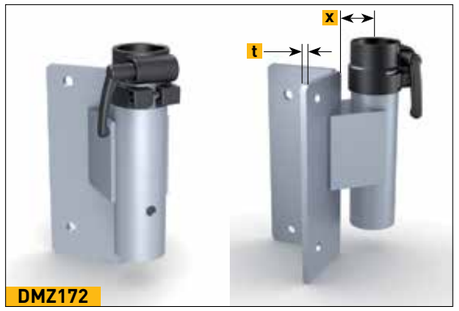

Ankerplatte zum Aufdübeln
Gesamthöhe wird auftragsbezogen ebenerdig zum Terrassenboden festgelegt, Dübelplatte 30 x 30 cm, Oberteil abschraubbar, feuerverzinkt, Gewicht ca. 10 kg, inkl. Abdeckscheibe für Winterabdeckung.

Artikel-Nr. **DMZ129**

Flachdach-Ankerplatte zum Aufdübeln
Warmdachaufbau, systemgerechter Anschluss auf ein Flachdach mit Flüssigkunststoff, Gesamthöhe wird auftragsbezogen ebenerdig zum Flachdachboden festgelegt, Dübelplatte 30 x 30 cm, Oberteil abschraubbar, feuerverzinkt, Gewicht ca. 13 kg, inkl. Abdeckscheibe für Winterabdeckung.

Artikel-Nr. **DMZ186**

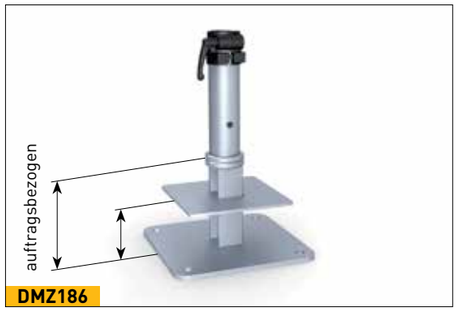

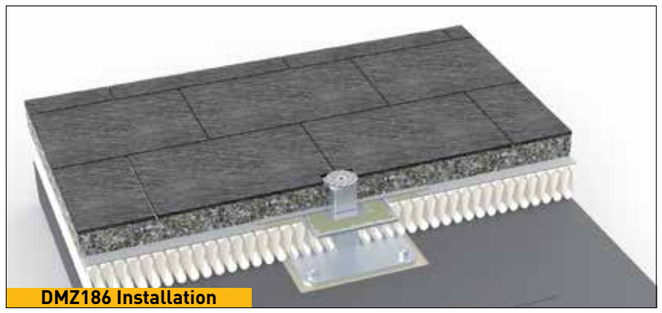

Stationäre Befestigungselemente

Schwerlast-Ankerbolzen
Gewindestange mit Mutter
passend für DMZ261, DMZ125, DMZ170, DMZ172, DMZ129 und DMZ186; zugelassen für gerissenen und ungerissenen Beton B25 bis B55 bzw. C20/25 bis C50/60, sowie für Beton B15 und Naturstein mit dichtem Gefüge; Betonbohrung Ø 16 x 115 mm. Aus Edelstahl A4, Paket mit 4 Stück. Europäische Technische Zulassung ETA-05/0069.

Artikel-Nr. **200900**

Bodenschraubanker
Bodenschraubanker mit Hülsen-Oberteil, inkl. Normteile zum Verschrauben. Anlieferung unverschraubt. Stahl, feuerverzinkt nach DIN EN ISO 1461, Gewicht ca. 27 kg; Anlieferung in 2 Teilen. Mehr Informationen siehe Gewerbeschirme-Katalog Seite 117.

Artikel-Nr. **DMZ330**

Diebstahlsicherung
Vorhängeschloss und Dorn, aus Edelstahl. Passend für Schirmmast Ø 55 mm, zum Nachrüsten.

Artikel-Nr. **200194**

MayTex-Acryl mit Texgard-Imprägnierung

- Material: 100% Marken-Polyacrylfaser (PAC), spinndüsengefärbt, Gewicht 300 g/m² ± 5%
- Wassersäule (Wasserdichte Stoff): 370 mm, Norm EN 20 811
- Farbechtheit: Note ≥ 7 (gegen Ausbleichen), geprüft nach Norm DIN EN ISO 105-B02 (1 = min., 8 = max.)
- Schutz gegen UV-Strahlung: UPF40-80, geprüft nach UV-Standard 801 (Einzelwerte vgl. Seite 41)
- Wetterbeständig, hitze- und kälteunempfindlich
- Effektiver Schutz gegen Öl, Fette, Schimmel- und Algenbildung, Industriestaub, Autoabgase und andere Umwelteinflüsse durch Texgard-Imprägnierung
- Geprüft nach Öko-Tex Standard 100
- Werbeaufdruck: auf Schirmdach und Volant im langlebigen, brillianten Siebdruck

SA 314 344 multi-color

SA 314 038 beige

SA 314 022 rost

SA 314 010 weiß

SA 314 018 weiß/grau genoppt

SA 314 008 ocker

SA 314 763 bordeaux

SA 314 011 königsblau

SA 314 271 dunkelblau/schwarz

SA 314 033 elfenbein

SA 314 580 weiß, gelb/grau genoppt

SA 314 014 mandarin

SA 314 362 dunkelgrün

SA 314 006 saphirblau

SA 314 154 schwarz

SA 314 325 natur

SA 314 583 weiß/gelb, grau genoppt

SA 314 019 terrakotta

SA 314 257 grün/schwarz

SA 314 414 dunkelblau

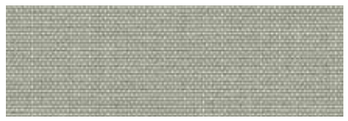
SA 314 044 grau/weiß

SA 314 045 pyrit

SA 314 002 orange

SA 314 364 telegrau/weiß

DA 7560 hellgelb

SA 314 001 kirschrot

SA 314 471 silbergrau/dunkelbraun gen.

SA 314 003 gelb

SA 314 347 rubinrot

Modekollektion 26

MayTex-Acryl mit Texgard-Imprägnierung

SA 314 016 dunkelbraun

DA 8779 olivebraun

DA 8203 basaltgrau

DA 7559 taupe

SA 314 546 patinablau

SA 314 624 patinagrün

Stoffkollektion

MayTex-Poly

- Material: 100% Polyester (PES), acrylatbeschichtet, Gewicht 230 g/m² ±5%
- Wassersäule (Wasserdichte Stoff): 1000 mm, Norm EN 20 811
- Farbechtheit: Note ≥7 (gegen Ausbleichen), geprüft nach Norm DIN EN ISO 105-B02 (1 = min., 8 = max.)
- Schutz gegen UV-Strahlung: UPF80, geprüft nach UV-Standard 801 (Einzelwerte vgl. Seite 41)
- Effektiver Schutz gegen Öl, Fette, Schimmel- und Algenbildung, Industriestaub, Autoabgase und andere Umwelteinflüsse durch Texgard-Imprägnierung
- Geprüft nach Öko-Tex Standard 100
- Werbeaufdruck: auf Schirmdach und Volant im langlebigen, brillianten Siebdruck
- Reinigung: einfach zu Reinigen, auch im montierten Zustand, mit CleanoMay13

9577 weiß

9526 maisgelb

9793 mittelblau

9823 elfenbein

9527 orange

9545 dunkelblau

9875 creme

9671 rot

9710 moosgrün

9816 sand

9878 terrakotta

9653 grau

9879 weinrot

9853 schwarz

9675 kirschrot

Wir liefern auf Anfrage auch Schirme für den Indoor-Bereich mit anderen schwer entflammbaren Stoffen nach DIN 4102-1 B1.

Die auf diesen Seiten abgebildeten Farben sind nicht originalgetreu. Bei Bedarf fordern Sie bitte eine Stoffkollektion mit Original-Stoffmustern an.

Einfassbänder

Falls keine Angaben gemacht werden, wird das Einfassband passend zur Stofffarbe gewählt.

00 weiß

148 terrakotta

79 mandarin

20 elfenbein

81 orange

63 mittelblau

10 pyrit

82 rot

62 königsblau

11 beige

85 kirschrot

66 blau

52 natur

86 bordeaux

91 dunkelblau

47 opal

83 rostrot

42 lindgrün

18 silber

25 hellbraun

45 olivgrün

32 gelb

27 dunkelbraun

44 grasgrün

15 ocker

19 schwarz

95 dunkelgrün

Stimmung und Wohlbehagen

Der textile Teil des Sonnenschirmes ist nicht nur der wichtigste und auffälligste Teil dieser Sonnenschutzvorrichtung, sondern erfüllt auch eine Vielzahl wichtiger Funktionen:

Harmonie und innere Ruhe
durch ausgewogene Farben, Streifenkombinationen und naturnahe Farbnuancen.

Lebensfreude
durch strahlendene Farben.

Farbe, Licht und Schatten – Wohlbefinden, Stimmung und Dekoration
Die umfangreichste Auswahl an hochwertigen Klassikern und Spezialitäten. Das Gewebe hält das Licht ab. Es schützt, beschattet, schafft Farbstimmung, gestaltet und dekoriert. Der Stoff ist ein Stimmungselement und beeinflusst das persönliche Wohlbefinden, indem er das Licht filtert und einfärbt und so dem Raum und der Umgebung eine ganz besondere Stimmung verleiht. Die Wirkung hängt in allen Fällen maßgeblich von Farbe, Musterung und Lichtdurchlässigkeit des Stoffes ab.

Gesunder Schattenspender, Schutz vor schädlicher UV-Strahlung

Der Lebens- und Vitaminspender Sonne kann auch sehr bedrohlich sein. Studien der WHO gehen von einer Verdreifachung der Hauterkrankungen aufgrund schädlicher UV-Strahlung aus. Der UV-Protection-Faktor (Sonnenschutzfaktor) unseres Gewebes gibt die Maßzahl an, um wie viel sich die Eigenschutzzeit der menschlichen Haut vor der direkten Sonneneinstrahlung erhöht. Die Eigenschutzzeit der menschlichen Haut richtet sich nach dem Hauttyp. Jedes Dessin dieser Kollektion ist nach der derzeit strengsten Norm, UV801, geprüft und zertifiziert.

	Sonnenschutzfaktor			**Wirkung auf das Wohlbefinden**	
	UV PROTECT 40 UV STANDARD 801 Test-No. 35129 ÖTI GmbH	UV PROTECT 60 UV STANDARD 801 Test-No. 33282 ÖTI GmbH	UV PROTECT 80 UV STANDARD 801 Test-No. 35122 ÖTI GmbH	Lebensfreude	Innere Ruhe
MayTex-Acryl UNI					
SA 314 001, SA 314 002, SA 314 003, SA 314 011, SA 314 014			(80)	•	
SA 314 006, SA 314 008, SA 314 016, SA 314 019 SA 314 022, SA 314 038, SA 314 044, SA 314 045, SA 314 154, SA 314 257, SA 314 271, SA 314 344, SA 314 347, SA 314 362, SA 314 364, SA 314 414, SA 314 546, SA 314 624, SA 314 763			(80)		•
SA 314 325, SA 314 471, SA 314 583		(60)			•
SA 314 010, SA 314 580, SA 314 018, SA 314 033	(40)				•
DA 7560		(60)		•	•
DA 7559, DA 8203		(60)			•
DA 8779	(40)				•
MayTex-Poly			(80)		

Wie hoch ist Ihr persönlicher Schutzfaktor? Typ 1-6

Typ	**Merkmale**	**Reaktion der ungeschützten Haut auf 30 Min. Besonnung im Juni**	**Eigenschutzzeit der Haut**	**Eigenschutzzeit durch den Sonnenschirm** UV PROTECT 40 UV STANDARD 801	UV PROTECT 60 UV STANDARD 801	UV PROTECT 80 UV STANDARD 801
1	helle Haut, Sommersprossen, blonde oder rote Haare, blaue oder grüne Augen	immer Sonnenbrand niemals Bräunung	5-10 Minuten	200-400 Minuten	300-600 Minuten	400-800 Minuten
2	helle Haut, blonde Haare, blaue oder grüne Augen	immer Sonnenbrand leichte Bräunung	10-20 Minuten	400-800 Minuten	600-1200 Minuten	800-1600 Minuten
3	dunkle Haare, blaue Augen	leichter Sonnenbrand gute Bräunung	20-30 Minuten	800-1200 Minuten	1200-1800 Minuten	1600-2400 Minuten
4	dunkle Haut, dunkle oder schwarze Haare, braune Augen	kein Sonnenbrand immer Bräunung	ca. 45 Minuten	ca. 1800 Minuten	ca. 2700 Minuten	ca. 3600 Minuten
5	dunkle Haut, schwarze Haare, dunkle Augen	kein Sonnenbrand	ca. 60 Minuten	ca. 2400 Minuten	ca. 3600 Minuten	ca. 4800 Minuten
6	schwarze Haut, schwarze Haare, schwarze Augen	kein Sonnenbrand	ca. 90 Minuten	ca. 3600 Minuten	ca. 5400 Minuten	ca. 7200 Minuten

Produkteigenschaften von Schirmbespannungen und Markisentücher

Schirmbespannungen sind Hochleistungsprodukte. Dennoch sind auch nach dem heutigen Stand der Technik und durch die Anforderungen des Umweltschutzes ihrer Perfektion Grenzen gesetzt. Bestimmte Erscheinungen im Tuch, die mitunter beanstandet werden, sind trotz ausgereifter Produktions- und Verarbeitungstechnik möglich. Solche Erscheinungen mindern den Wert und die Gebrauchstauglichkeit des Sonnenschirmes nicht. Um Irritationen zu vermeiden, wollen wir Sie im Rahmen der Verbraucheraufklärung auf die nachstehenden Eigenschaften ausdrücklich hinweisen:

Knickfalten
Entstehen bei der Konfektion und beim Falten des Sonnenschutztuches. An der Stelle der Falte kann im Gegenlicht, vor allem bei hellen Farben, ein dunkler Strich sichtbar werden.

Weißbruch
Weißbruch sind helle Streifen, die bei der Verarbeitung entstehen und sich auch bei größter Sorgfalt nicht immer völlig vermeiden lassen. Sie sind daher kein Reklamationsgrund.

Wasserdichtheit / Regenbeständigkeit
Polyacryl-Sonnenschutzgewebe ist mit einem wasserabstoßenden Finish imprägniert und bleibt bei guter Pflege und während einem kurzen, leichten Regenfall regenbeständig. Bei längeren Perioden und/oder schwerem Regenfall sollte der Schirm geschlossen bleiben, um Schaden zu vermeiden. Ist das Tuch nass geworden, muss es baldmöglichst zum Trocknen wieder aufgespannt werden.

Abriebstellen
Im Laufe der Zeit kann es zu Abrieb kommen, wodurch der Stoff eine Materialschwächung und Qualitätsminderung erfährt. Um dem entgegenzuwirken, muss beim Schirm in geschlossenem Zustand der Stoff zwischen den Speichen herausgezogen und mit einem Gurt gegen Flatterbewegungen gesichert werden.

Reinigungsempfehlung
Verschmutzungen können mit einer weichen Bürste und CleonoMay13 gereinigt werden. Anschließend gut mit Wasser spülen, damit keine Reste auf dem Stoff verbleiben. Bei großflächiger Reinigung kann auch der Dampfstrahler benutzt werden (höchstens 30 °C, max. 30 bar, mind. 30 cm Düsenabstand zur Bespannung, Reiniger: CleanoMay13).

Produkteigenschaften von Nähfäden
- hohe Reißfestigkeit
- optimale Scheuerbeständigkeit
- ausgewogene Dehnungseigenschaften
- hohe thermische Belastbarkeit
- gute Licht- und Wetterbeständigkeit
- geprüft nach Öko-Tex Standard 100

Bespannung
Die Bespannung kann aus den aufgeführten Bezugsstoffen hergestellt werden. Wechselfarben segmentweise (1/4-Teilung oder 1/8-Teilung) auf Anfrage möglich.

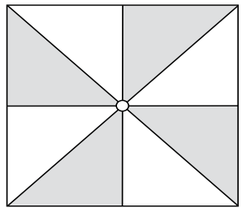

1/8-Teilung

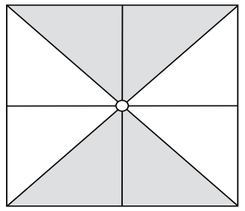

1/4-Teilung

Einfassband
Die Schirmbespannung ist mit einem hochwertigen Markiseneinfassband (Acryl) eingefasst. Falls keine Angaben dazu gemacht werden, wird das Einfassband auf die Stofffarbe abgestimmt.

Für weitere Informationen stehen wir Ihnen gerne zur Verfügung.

Änderungen an der Konstruktion bleiben im Zuge der Weiterentwicklung vorbehalten · © 2016/01 May Gerätebau GmbH · Keine Haftung bei Druckfehlern · Die hier abgebildeten Farbtöne sind nicht originalgetreu.

Wir machen Sommer

Gewerbeschirme

RIALTO

FILIUS

SCHATTELLO

ALBATROS

MAY SCHIRM-SYSTEME

FORM / GRÖSSE*	RIALTO	FILIUS	SCHATTELLO	ALBATROS
Rund				
Ø 3,0 m	•	•		
Ø 3,5 m	•	•		
Ø 4,0 m	•	•	•	•
Ø 4,5 m				•
Ø 5,0 m			•	•
Ø 6,0 m			•	
Ø 7,0 m				•
Ø 8,0 m				•
Ø 9,0 m				•
Ø 10,0 m				•
Quadratisch				
1,5 x 1,5 m		•		
2,0 x 2,0 m		•		
2,5 x 2,5 m		•		
2,85 x 2,85 m	•			
3,0 x 3,0 m	•	•	•	
3,5 x 3,5 m	•	•	•	•
4,0 x 4,0 m			•	
4,5 x 4,5 m			•	•
5,0 x 5,0 m			•	•
6,0 x 6,0 m				•
7,0 x 7,0 m				•
Rechteckig				
2,0 x 4,0 m			•	
2,5 x 3,0 m			•	
2,25 x 3,05 m		•		
2,5 x 3,5 m			•	
2,5 x 4,0 m			•	
2,5 x 5,0 m			•	
3,0 x 3,5 m			•	
3,0 x 4,0 m		•	•	•
3,0 x 4,5 m			•	
3,0 x 5,0 m			•	
3,0 x 6,0 m			•	•
3,5 x 4,0 m			•	
3,5 x 4,5 m			•	
3,5 x 5,0 m			•	
3,5 x 7,0 m				•
4,0 x 4,5 m			•	
4,0 x 5,0 m			•	•
4,0 x 6,0 m			•	•
4,0 x 8,0 m				•
5,0 x 5,85 m				•
5,0 x 7,5 m				•
6,0 x 7,0 m				•
7,0 x 8,0 m				•
Dreieckig				
4 x 4 x 4 m			•	
6 x 6 x 6 m			•	
Exzentrisch				
2,0 x 4,0 m			•	
3,0 x 4,0 m			•	
3,0 x 3,0 m			•	
ZUBEHÖR				
Heizung, Lautsprecher			•	•
Licht		•	•	•
Rohrmotor			•	•
Regenrinne		•	•	•
Seitenwände		•	•	•
Werbedruck möglich	•	•	•	•

*** Sondergrößen auf Anfrage**

Inhalt

RIALTO

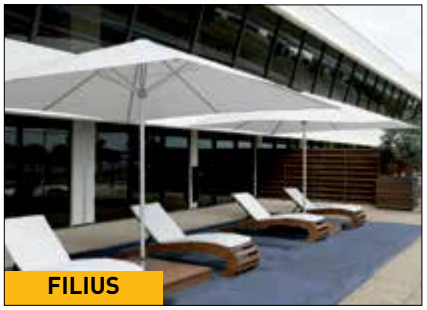
FILIUS

SCHATTELLO

ALBATROS

Einleitung Seite 02
Ein deutsches Familienunternehmen

Qualität und Design Seite 04
„Made in Germany"

MAY Ampel-Schirm

RIALTO Seite 11

MAY Mittelmast-Schirme

FILIUS Seite 23

SCHATTELLO Seite 39

ALBATROS Seite 73

Elektroausstattung Seite 98
Heizung, Beleuchtung, Lautsprecher
und Komplett-Pakete

Zusatz-Ausstattung Seite 108
Seitenbehang, Regenrinne

Stoffkollektion Seite 110
Stoffarten und Stofffarben, Einfassbänder
Produkteigenschaften

Bodenschraubanker Seite 117

Werbemöglichkeiten Seite 120
Bedruckung

Die Kunst besteht darin, die Wünsche des Kunden zu erfüllen

- **innovativ**
- **flexibel**
- **hochwertig**

MAY – Schirm-Systeme
Made in Germany

Anton May, der Unternehmensgründer

MAY – ein Familienunternehmen

Das Familienunternehmen MAY Gerätebau GmbH wurde 1983 von Anton May mit seiner Ehefrau Gertrud May gegründet. Durch Kreativität und Innovation wurde die Marke MAY bestens im Markt etabliert und bietet nun über 130 Mitarbeitern in Oberschwaben einen Arbeitsplatz.

Nach erfolgreicher Firmenübergabe zeichnet heute Tradition in Verbindung mit modernem Management die Firma aus. Das Familienunternehmen wird in zweiter Generation von den Brüdern Karl-Heinz und Klaus-Peter May geleitet.

Klaus-Peter May
Dipl.-Ingenieur (FH)
Dipl.-Betriebswirt (BA)

Karl-Heinz May
Industriemechaniker
Dipl.-Wirtschaftsingenieur (FH)

MAY – der Schirmspezialist

Seit über 30 Jahren steht die Marke MAY für Premium-Schirme. Von Anfang an wurden konsequent kreative Ideen mit ganzer Kraft in technische Lösungen umgesetzt. Dabei entstanden All-Wetter-Schirme, die sich täglich weltweit im Einsatz bewähren. Die gesammelte Erfahrung langjähriger Mitarbeiter garantiert die Umsetzung unserer Ziele in konstant höchster Qualität – von der Verarbeitung bis hin zum Service.

Unsere tägliche Motivation sind zufriedene Kunden und die Freude an der Gestaltung des gemeinsamen Erfolges. Nehmen Sie sich bitte etwas Zeit für diese Broschüre und genießen Sie mit unseren Produkten das Jahr im Freien.

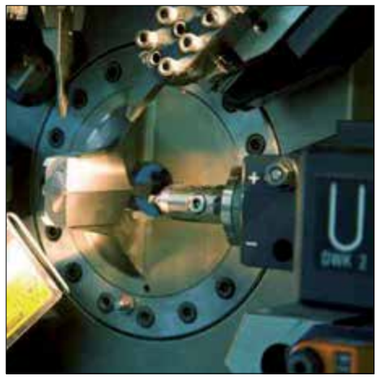

Feinarbeit im CNC-Zentrum

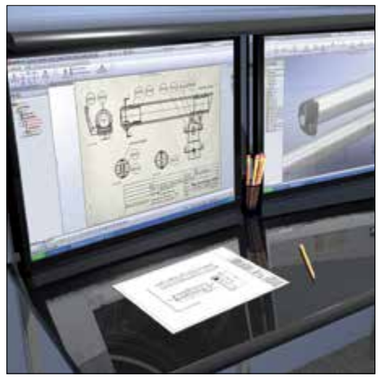

Konstruktion am CAD-Arbeitsplatz

Die kleinen Details machen den großen Unterschied

- **konstruiert in Deutschland**
- **produziert in Deutschland**
- **bewährt in der ganzen Welt**

MAY – Schirm-Systeme
Made in Germany

Genauer Zuschnitt auf den zehntel Millimeter mit neuester Computertechnologie

Nähen in bester Handarbeit

Frank Oehler

Ausgezeichet unter anderem von:

- **Guide Michelin**
- **Gusto**
- **Gault Millau**
- **Der Feinschmecker**

Und bekannt aus der Sendung „Die Kochprofis: Einsatz am Herd“ bei RTL 2

Referenzen

Karl-Heinz May *Frank Oehler*

SPEISEMEISTEREI
Schloss Hohenheim

Referenzen

Johann Lafer
LAFER STROMBURG
LE VAL D'OR · STROMBURG HOTEL · BISTRO D'OR

Johann Lafer *Klaus-Peter May*

Sterne-Koch Johann Lafer

- **Gault Millau**
- **Guide Michelin**

Fernsehkoch des Jahres 2006

Prämierter Kochbuchautor

RIALTO

Atmosphäre und architektonischer Chic – innen wie außen. Die Einsatzbereiche dieses überzeugenden Schirmkonzeptes reichen vom privaten bis in den öffentlichen und gewerblichen Bereich, ebenso wie zur Ausgestaltung von repräsentativen Plätzen und Foyers.

Der hochwertige Ampel-Schirm bis Ø 4 m

- **exklusiv und formschön**
- **Designer-Schirmgruppen**
- **optionale Pendeleinrichtung**

MAY – Schirm-Systeme
Made in Germany

RIALTO – Produktinformation

RIALTO RG – das Grundmodell
RIALTO RP – mit Pendeleinrichtung für das Schirmdach

Die Bedienung
Mittels abnehmbarer Handkurbel aus Edelstahl.

Das Gestell
Das Gestell unserer Schirme ist aus sehr hochwertigen, legierten, stranggepressten Aluminiumprofilen gefertigt. Die Gestelloberfläche ist pulverbeschichtet, äußerst stoß- und schlagfest und in der Farbe reinweiß RAL 9010 erhältlich. Sonderfarben auf Wunsch lieferbar.

- Schirmmast Ø 76 x 3 mm
- Speichenabmaß
  30 x 15 x 2 mm / 25 x 15 x 2 mm
- Stützstrebenabmaß
  25 x 15 x 2 mm

Die Verbindungen
Auf sorgfältige Verarbeitung legen wir besonderen Wert: Deshalb sind sämtliche Bewegungsachsen mit Bolzen gesteckt. Diese aufwendige Herstellungsart gewährt ein Maximum an Stabilität und Langlebigkeit sowie einfache Handhabung bei eventuellen Reparaturen.

Die Bespannung
Durch das speziell selbstnachspannende Federsystem sitzt die Bespannung nach Jahren noch perfekt.
Sie kann schnell durch einfaches Aus- bzw. Einhängen der Haken an den Speichen ausgetauscht werden. Stoffart und Stofffarbe siehe ab Seite 110.

360°- Drehung
Sämtliche Bodenverankerungen sind mit einer speziellen Klemmung ausgestattet. Dadurch kann man den Schirm rundherum nach der wandernden Sonne drehen.

Schirmgruppen
Speziell für großflächige Außengastronomie zugeschnitten ist die Beschattung mit Schirmgruppen. Durch den stabilen Mast kann der RIALTO mit 4 Schirmdächern bestückt werden. Diese Gruppierung ist ein echter Blickfang für die besondere Terrasse.

Die Befestigungselemente

- Mobil
- Stationär
  siehe ab Seite 18.

Bei Nichtgebrauch
Bei Schlechtwetterperioden kann die mitgelieferte Schutzhülle einfach über den Schirm gestülpt werden.

Die Bedienung

Die Bespannung

Das Gestell (1-fach / 3-fach)

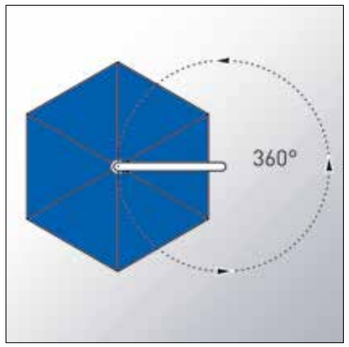

360°- Drehung

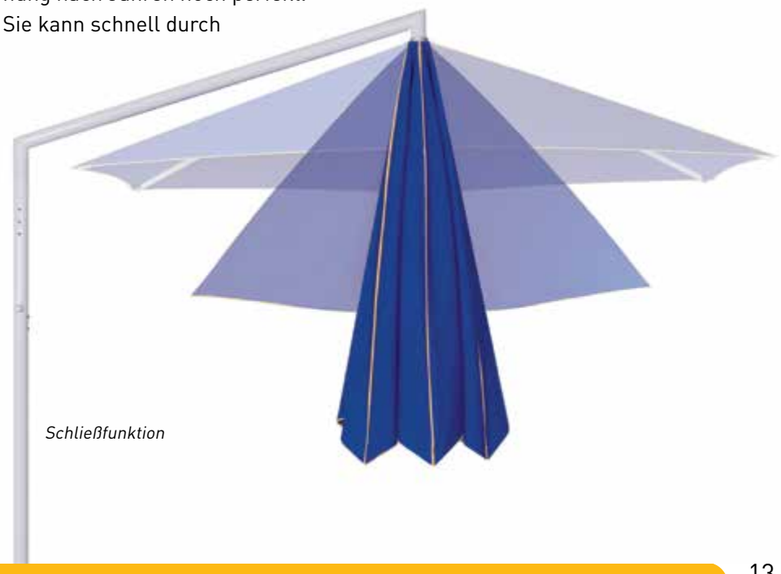
Schließfunktion

RIALTO RP – mit Pendeleinrichtung

Mit der abnehmbaren Handkurbel lässt sich das Schirmdach dem Sonnenstand entsprechend in Schräglage bringen. Die Pendeleinrichtung ermöglicht eine stufenlose Fixierung bis zu 30°. Durch Drehen der Kurbel im Uhrzeigersinn wird das Schirmdach geklemmt.

Kurbel, zur Fixierung der Schrägstellung

Pendeleinrichtung

Stufenlose Fixierung bis 30°

Wandhalterung für Zugentlastung

RIALTO – Maße und Daten

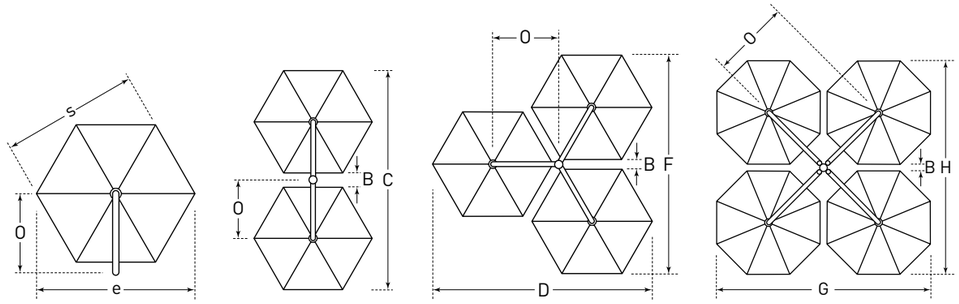

RIALTO rund		1-er mit 6-er Teilung			2-er mit 6-er Teilung			3-er mit 6-er Teilung			4-er mit 8-er Teilung		
e	**m**	**Ø 3,0**	**Ø 3,5**	**Ø 4,0**	**Ø 3,0**	**Ø 3,5**	**Ø 4,0**	**Ø 3,0**	**Ø 3,5**	**Ø 4,0**	**Ø 3,0**	**Ø 3,5**	**Ø 4,0**
s	cm	260	300	345	260	300	345	260	300	345	275	325	360
B	cm	-	-	-	90	53	45	50	40	40	40	25	20
C	cm	-	-	-	610	660	740	-	-	-	-	-	-
D = F	cm	-	-	-	-	-	-	570	650	740	-	-	-
G = H	cm	-	-	-	-	-	-	-	-	-	600	675	760
O	cm	170	190	220	175	190	220	175	190	220	220	240	270
P	cm	185	206	235	185	206	235	185	206	235	235	260	290
Q	cm	20	15	20	15	15	20	15	15	20	70	65	70
R	cm	155	180	205	155	180	205	155	180	205	120	135	155
Gewicht ohne Verpackung MayTex-Acryl ohne Volant	kg	27	29	31	49	54	58	60	66	72	86	94	102
Schirm-mast-Ø	mm	Außen-Ø 76 mm, Wandstärke 3 mm											
Fundament	cm	Länge/Breite/Mindest-Tiefe: 50 x 50 x 70											
Mindest-Ballast		Anzahl Lagen Betonplatten XZ50 = 1x ca. 112 kg											

Alle Höhenangaben beziehen sich auf Schirme, mit MayTex-Acryl-Bespannung, die in einer Ankerhülse (RZ118, RZ121) aufgestellt sind. Maße für andere Befestigungen ändern sich wie folgt:

Standrahmen: RZ411 + 9 cm
Standrahmen: RZ412 + 12 cm
Standrahmen: RZ414 + 16 cm
Ankerplatte: RZ123 + 5 cm

3D-Darstellung eines Fundamentes, hier mit Winterabdeckung. Fundament frostsicher gründen und bei schlechtem Baugrund entsprechend vergrößern.

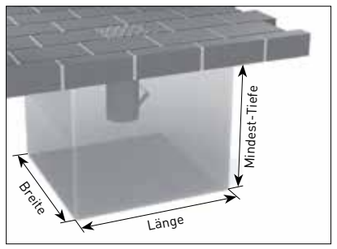

e	**m**	**Ø 3,0**	**Ø 3,5**	**Ø 4,0**	**2,85 x 2,85**	**3,0 x 3,0**	**3,5 x 3,5**
K	cm	100	75	55	60	50	20
L	cm	205	205	205	205	205	205
M	cm	205	205	205	205	205	205
N1 ohne Volant	cm	270	280	285	280	280	295
N2 mit Volant	cm	290	300	305	310	310	325

Zwischenmaße sowie Sondergrößen auf Anfrage. Maßtoleranzen ± 5 %.

✻ **NEU!**

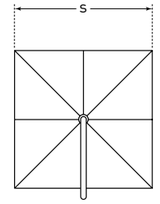

✻ **NEU!**

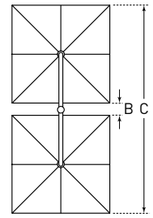

RIALTO quadratisch		1-er mit 8-er Teilung			2-er mit 8-er Teilung		
e	**m**	**2,85 x 2,85**	**3,0 x 3,0**	**3,5 x 3,5**	**2,85 x 2,85**	**3,0 x 3,0**	**3,5 x 3,5**
s	cm	288	305	354	288	305	354
B	cm	-	-	-	72	54	38
C	cm	-	-	-	648	664	746
D = F	cm	-	-	-	-	-	-
G = H	cm	-	-	-	-	-	-
O	cm	175	175	187	183	183	195
P	cm	185	185	206	185	185	206
Q	cm	25	15	7	33	23	15
R	cm	143	152	177	143	152	177
Gewicht ohne Verpackung MayTex-Acryl ohne Volant	kg	26	27	30	51	53	59
Schirm-mast-Ø	mm	Außen-Ø 76 mm, Wandstärke 3 mm					
Fundament	cm	Länge/Breite/Mindest-Tiefe: 50 x 50 x 70					
Mindest-Ballast		Anzahl Lagen Betonplatten XZ50 = 1x ca. 112 kg					

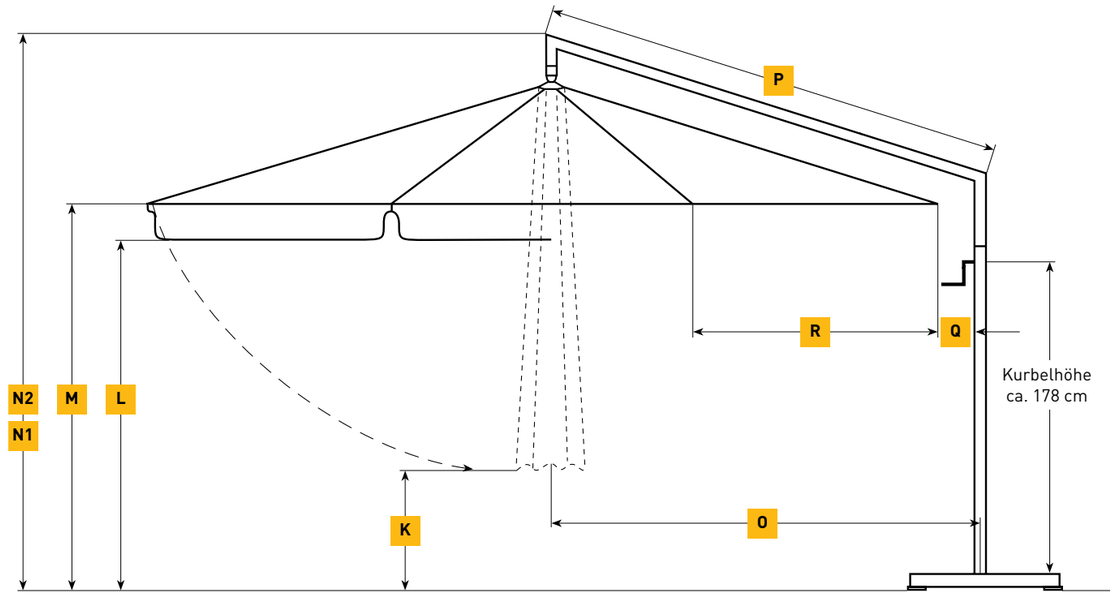

Maßtoleranzen ± 5 %. Zwischenmaße sowie Sondergrößen auf Anfrage.

RIALTO – Zusatz-Ausstattung

Gestell-Sonderlackierung
Bitte RAL-Nummer angeben.

Ersatz-Schutzhülle
aus Persenningmaterial, grau, mit Reißverschluss.
Bitte Schirmgröße angeben.

Artikel-Nr. **RA130**

RA130

RIALTO – mobile Befestigungselemente

Standrahmen
Rahmengröße 103 x 103 cm, Gesamthöhe 29 cm, Rahmenhöhe x = 5 cm, Gewicht ca. 27 kg, feuerverzinkt. Passend für 2 Satz handelsübliche Betonplatten 50 x 50 x 5 cm.

Artikel-Nr. **RZ111**

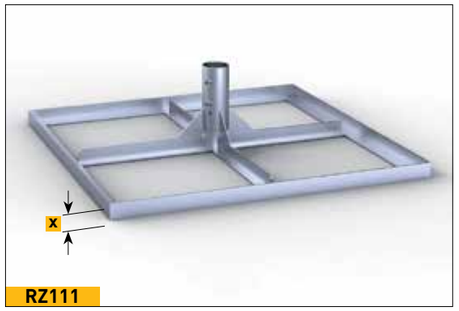

RZ111

Standrahmen mit Schrägausgleich
durch gummierte Stellschrauben, Rahmengröße 103 x 103 cm, Gesamthöhe min. 32 cm, max. 36 cm, Gewicht ca. 28 kg, feuerverzinkt. Passend für 2 Satz handelsübliche Betonplatten 50 x 50 x 5 cm.

Artikel-Nr. **RZ112**

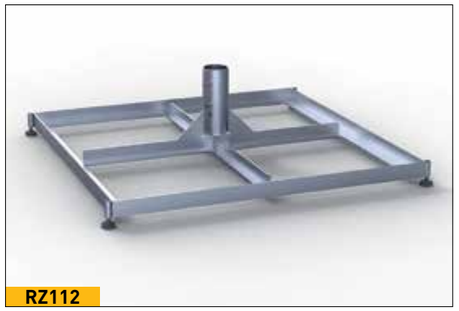
RZ112

Standrahmen fahrbar
mit gummierten Schwerlastrollen und Feststellbremse, Rahmengröße 103 x 103 cm, Gesamthöhe 36 cm, Raddurchmesser 5 cm, Gewicht ca. 28 kg, feuerverzinkt. Passend für 2 Satz handelsübliche Betonplatten 50 x 50 x 5 cm.
Achtung, windempfindlich!

Artikel-Nr. **RZ114**

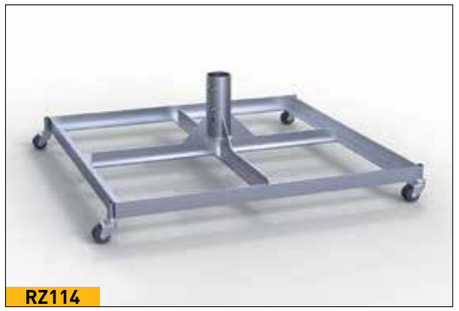
RZ114

Betonplatten
1 Satz = 4 Stück je 50 x 50 x 5 cm, Einzelgewicht ca. 28 kg, Gesamtgewicht ca. 112 kg.

Artikel-Nr. **XZ50**

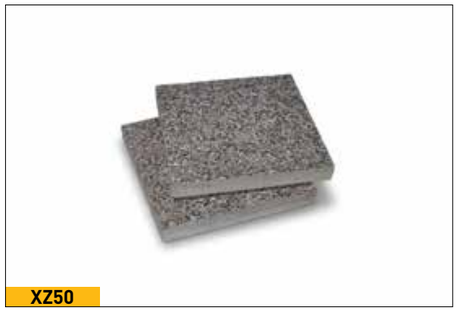
XZ50

RIALTO – stationäre Befestigungselemente

Ankerhülse zum Einbetonieren
zweiteilig, Oberteil abschraubbar, für 1-er und 2-er RIALTO, feuerverzinkt, Gewicht ca. 9 kg, inkl. Abdeckscheibe für Winterabdeckung.
a = 22 cm, b = 29 cm, x = Ø 17 cm, y = 16 cm

Artikel-Nr. **RZ118**

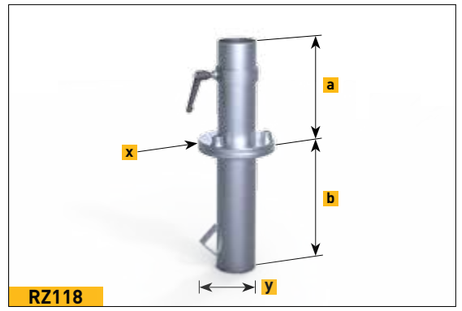

RZ118

RZ118 Installation

RZ118 Installation

Ankerfuß zum Einbetonieren
zweiteilig, Oberteil abschraubbar, für 3-er und 4-er RIALTO, feuerverzinkt, Gewicht ca. 17 kg, inkl. Abdeckscheibe für Winterabdeckung.
a = 23 cm, b = 32 cm, x = Ø 24 cm, y = 21 cm.

Artikel-Nr. **RZ121**

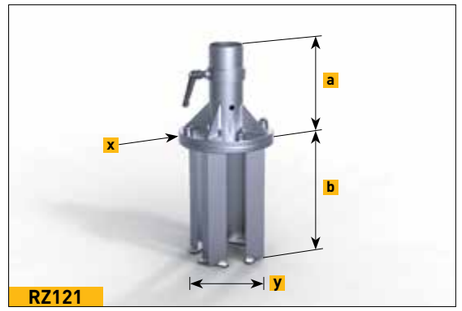

RZ121

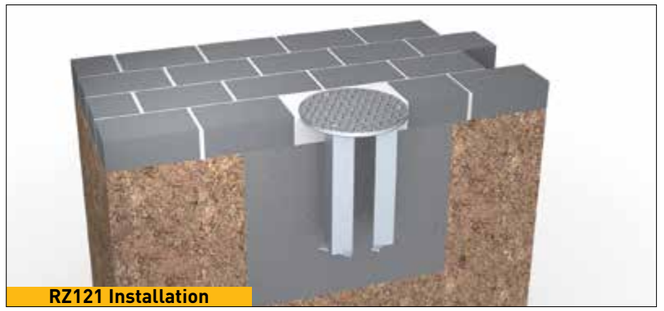
RZ121 Installation

RZ121 Installation

RIALTO –
stationäre Befestigungselemente

Ankerplatte zum Aufdübeln
feuerverzinkt, Gewicht ca. 23 kg.
a = 25 cm, x = ☐ 50 cm, t = 1,2 cm, z = Ø 1,8 cm

Artikel-Nr. **RZ123**

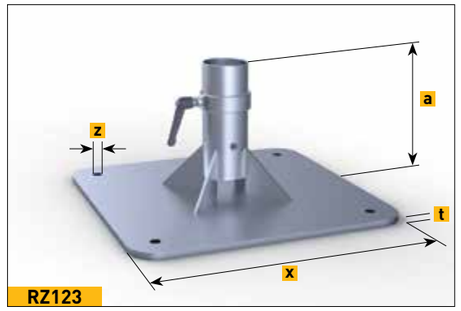

RZ123

RZ123 Installation

Wandbefestigung
feuerverzinkt, Gewicht ca. 5,5 kg, Grundplatte 30 x 16 cm, x = 7 cm, t = 1 cm. Schirmmast-Unterkante steht in Hülsen-Unterkante auf. Bei Bestellung Oberkante Boden bis Unterkante Schirmmast angeben, ansonsten muss dieser bei Montage gekürzt werden.

Montage:

- nur mit Schwerlastdübeln
- nur bei Betonwand oder
- Durchgangsschrauben verwenden

Artikel-Nr. **RZ125**

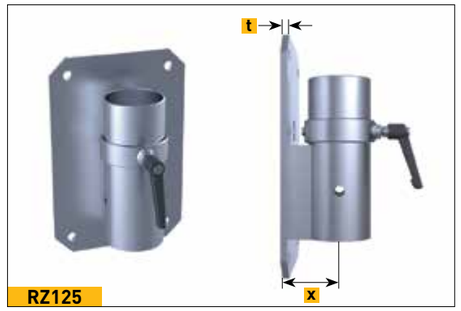

RZ125

Wandhalterung für Zugentlastung
Ergänzung zur Wandbefestigung RZ125. Auf Brusthöhe mit Schwerlastdübeln befestigen.

Artikel-Nr. **RZ301**

RZ301

Schwerlast-Ankerbolzen
Gewindestange mit Mutter, passend für DMZ261, DMZ125, DMZ170, DMZ172, DMZ127, DMZ129 und DMZ186; zugelassen für gerissenen und ungerissenen Beton B25 bis B55 bzw. C20/25 bis C50/60, sowie für Beton B15 und Naturstein mit dichtem Gefüge; Betonbohrung Ø 16 x 115 mm. Aus Edelstahl A4, Paket mit 4 Stück. Europäische Technische Zulassung ETA-05/0069.

Artikel-Nr. **200900**

200900

FILIUS

Durch seine Leichtigkeit ist der „Kleine“ sehr beliebt und vielseitig einsetzbar. Ob in der Außengastronomie, in Fußgängerzonen, für Marktbeschicker, für privat oder für dekorative Einsätze, überall fügt er sich harmonisch ein und lässt sich gut mit Vorhandenem kombinieren.

Hochwertige Verarbeitung auch in kleinen Größen

- **stabiler Aluminium-Schirm**
- **leichtes Handling**
- **mit Seilzug oder Kurbel**
- **für den häufigen Auf- und Abbau**

MAY – Schirm-Systeme Made in Germany

FILIUS – Produktinformation

Die Bedienung
Der FILIUS ist in zwei Varianten erhältlich, mit Seilzug (FS) oder mit Kurbelantrieb (FK).

Das Gestell
Das Gestell ist aus sehr hochwertigen, legierten, stranggepressten Aluminiumprofilen gefertigt. Die Gestelloberfläche ist pulverbeschichtet, äußerst stoß- und schlagfest und in den Farben reinweiß RAL 9010, graubraun RAL 8019 oder weißaluminium RAL 9006 erhältlich. Sonderfarben sind auf Wunsch lieferbar.
- Schirmmast Ø 55 x 2,5 mm
- Speichenabmaß
  30 x 15 x 2 mm / 25 x 15 x 2 mm
- Stützstrebenabmaß 25 x 15 x 2 mm

Die Verbindungen
Auf sorgfältige Verarbeitung legen wir besonderen Wert, deshalb sind sämtliche Bewegungsachsen mit Bolzen gesteckt und mit einem extra Schutz für die Bespannung versehen. Diese aufwendige Herstellungsart gewährt ein Maximum an Stabilität und Langlebigkeit, sowie die einfachste Handhabung bei eventuellen Reparaturen.

Der Kopfteller
Elegant, formschön, äußerst funktional und abschraubbar. Farbe passend zum Gestell.

Die Bespannung
Durch das selbstspannende Teleskop-Federsystem sitzt die Bespannung nach Jahren noch straff und ist in wenigen Minuten ausgetauscht. Einfaches Aus- bzw. Einhängen der Haken an den Speichenenden. Stoffart und Stofffarbe siehe ab Seite 110.

Volantvarianten
- ohne Volant
- mit Volant gerade

Die Bespannungshaube
Diese optionale Textilvariation bietet einen leichten, mediterranen Charakter.

Bei Nichtgebrauch
Bei Schlechtwetterperioden kann die mitgelieferte Schutzhülle einfach über den Schirm gestülpt werden.

Die Montage
- Schirm aus der Kartonhülse ziehen.
- Verpackungsmaterial entfernen.
- Schirm in Befestigungselement stellen, fertig – und das in wenigen Minuten.

Die Zusatz-Ausstattung
- Seitenbehang
- Regenrinne

Der Seilzug

Der Kurbelantrieb

Gestellfarben

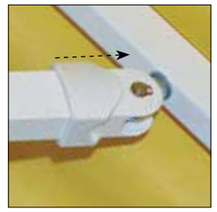
Die Verbindungen

Der Kopfteller

Die Bespannung

Ohne Volant

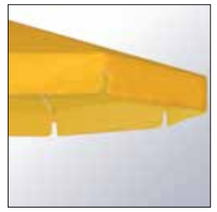
Mit Volant gerade

Die Bespannungshaube

Schließfunktion

FILIUS – Maße und Daten

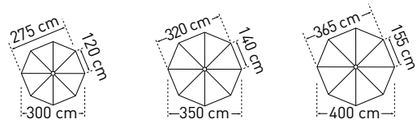

	FILIUS		Ø 3,0 m	Ø 3,5 m	Ø 4,0 m
	Teilung		8	8	8
	Fläche	m²	7	9	12
A	Höhe geschlossen mit Volant	cm	279	287	295
B	Höhe geschlossen ohne Volant	cm	259	267	295
C	Durchgangshöhe mit Volant	cm	200	200	200
D	Durchgangshöhe ohne Volant	cm	202	202	222
E	Höhe Volant	cm	28	28	28
F	Bodenfreiheit (mit Volant) untere Speichenkante	cm	113	97	79
G	Bodenfreiheit (ohne Volant) untere Speichenkante	cm	93	77	79
H	Kurbelhöhe	cm	92	92	92
	Gewicht ohne Verpackung MayTex-Acryl ohne Volant	kg	12	15,5	17,5
	Schirmmast-Ø	mm	Außen-Ø 55, Wandstärke 2,5		
	Verpackung Kartonhülse: Länge 307 cm		Ø 25 cm, ca. 7,5 kg		
	Fundament Länge/Breite/Mindest-Tiefe	cm	50 / 50 / 60		
	Mindest-Ballast Anzahl Lagen Betonplatten XZ40		1 x = ca. 72 kg		

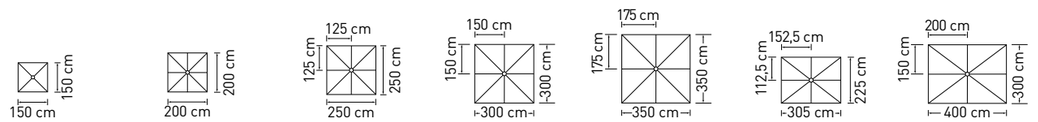

	1,5 x 1,5 m	2,0 x 2,0 m	2,5 x 2,5 m	3,0 x 3,0 m	3,5 x 3,5 m	2,25 x 3,05 m	3,0 x 4,0 m
	4	8	8	8	8	8	8
	2,25	4	6,25	9	12	7	12
A	259	274	280	289	295	279	290
B	259	254	260	269	275	259	270
C	200	200	200	200	200	208	208
D	220	202	202	202	202	210	210
E	18	23	28	28	28	28	28
F	148	120	94	63	32	80	30
G	148	100	74	43	12	60	10
H	70	92	92	92	92	92	92
	15	15	16	18	16	15	16,5
	Außen-Ø 55, Wandstärke 2,5						
	Ø 25 cm, ca. 7,5 kg						
	50 / 50 / 60						
	1 x = ca. 72 kg						

Alle Höhenangaben beziehen sich auf Schirme, mit MayTex-Acryl-Bespannung, die in einer Ankerhülse (DMZ118, DMZ146, DMZ150) aufgestellt sind. Maße für andere Befestigungen ändern sich wie folgt:

Standkreuz: DMZ110 + 6 cm
Standrahmen: DMZ411 + 9 cm
Standrahmen: DMZ412 + 12 cm
Standrahmen: DMZ414 + 16 cm
Standrahmen: DMZ420 + 19 cm

Granitständer: DMZ141 + 10 cm
Fahrständer: DMZ282 + 14/15 cm
Ankerplatte: DMZ261 + 4 cm
Standplatte: DMZ271 + 3 cm

3D-Darstellung eines Fundamentes, hier mit Winterabdeckung. Fundament frostsicher gründen und bei schlechtem Baugrund entsprechend vergrößern.

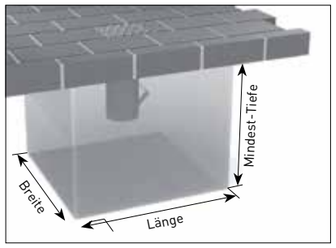

Zwischenmaße sowie Sondergrößen auf Anfrage.
Maßtoleranzen ± 5%.

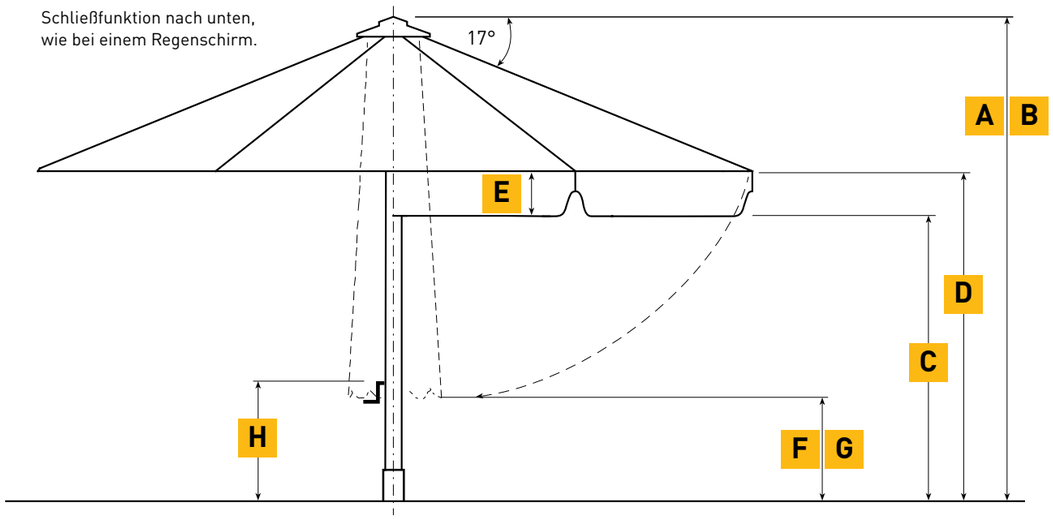

FILIUS – Zusatz-Ausstattung

FILIUS, FK 2,25 x 3,05 m

FA130

Ersatz-Schutzhülle
mit integriertem Alu-Stab und Reißverschluss für einfachste Bedienung, aus Persenningmaterial, grau. Bitte Schirmgröße angeben.
Artikel-Nr. **FA130**

XA141

Regenrinne
aus MayTex-Poly, mit Alurohren für die Stabilisierung, nur in Verbindung mit „Volant gerade".
Artikel-Nr. **XA141**

Befestigung für Seitenbehang und Regenrinne aus glasfaserverstärktem Kunststoff
Pro Speiche 1 Stück erforderlich.

mit 1 Ösenschraube — Artikel-Nr. **FA141 01**

mit 2 Ösenschrauben — Artikel-Nr. **FA141 02**

FA141 01

Schirmmast-Überlänge
Bitte Länge in cm angeben (max. 50 cm).

Schirmmast-Verkürzung
Länge auf Anfrage, abhängig von Schirmgröße.

Gestell-Sonderlackierung
Bitte RAL-Nummer angeben.

Bespannung in MayTex-PVC
ca. 380 g/m²

Seitenbehang
aus MayTex-Poly, siehe ab Seite 108.

FILIUS, FK 3 x 3 m

FILIUS, FK Ø 3 m

FILIUS, FK 3,5 x 3,5 m

FILIUS – mobile Befestigungselemente

Standkreuz
zusammenschraubbar, Rahmengröße 83 x 83 cm, Gesamthöhe 28 cm, feuerverzinkt, Gewicht ca. 4,5 kg. Passend für handelsübliche Betonplatten 40 x 40 x 5 cm.

Artikel-Nr. **DMZ110**

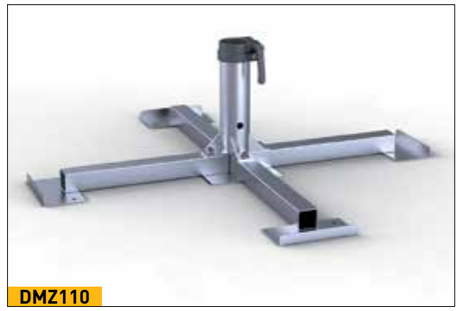
DMZ110

Standrahmen
Rahmengröße 84 x 91 cm, Gesamthöhe 33 cm,
Rahmenhöhe x = 5 cm, feuerverzinkt, Gewicht ca. 23 kg.
Passend für 1 Satz handelsübliche Betonplatten 40 x 40 x 5 cm.

Artikel-Nr. **DMZ411**

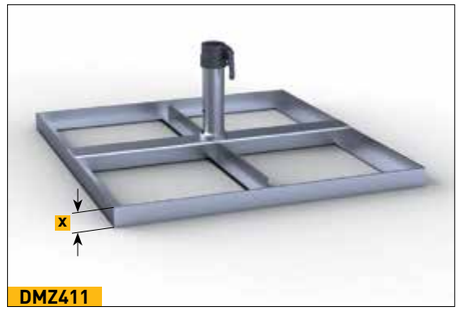

DMZ411

Standrahmen mit Schrägausgleich
durch gummierte Stellschrauben, Rahmengröße 84 x 91 cm, Gesamthöhe min. 34 cm, max. 40 cm, feuerverzinkt, Gewicht ca. 24 kg. Passend für 1 Satz handelsübliche Betonplatten 40 x 40 x 5 cm.

Artikel-Nr. **DMZ412**

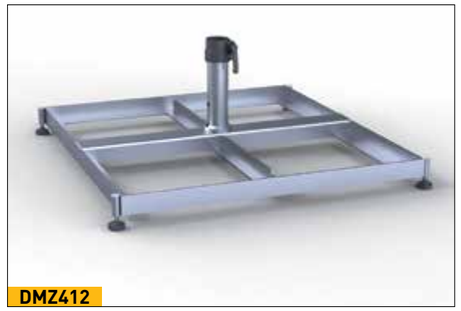
DMZ412

Standrahmen fahrbar
mit gummierten Schwerlastrollen und Feststellbremse, Rahmengröße 84 x 91 cm, Gesamthöhe 40 cm, Raddurchmesser 5 cm, feuerverzinkt, Gewicht ca. 24 kg.
Passend für 1 Satz handelsübliche Betonplatten 40 x 40 x 5 cm.
Achtung, windempfindlich!

Artikel-Nr. **DMZ414**

DMZ414

Standrahmen mit Füßen
für Transport mit Gabelstapler oder Hubwagen, Rahmengröße 84 x 91 cm, Fußhöhe y = 10 cm, Gewicht ca. 25 kg, feuerverzinkt.
Passend für 1 Satz handelsübliche Betonplatten 40 x 40 x 5 cm.

Artikel-Nr. **DMZ420**

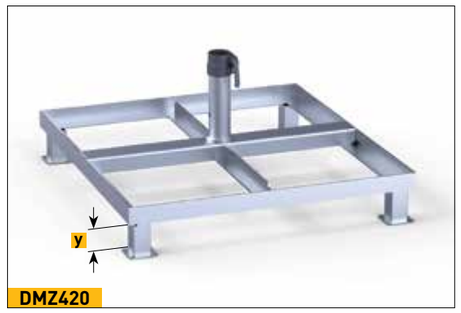

DMZ420

FILIUS – mobile Befestigungselemente

Betonplatten
1 Satz = 4 Stück je 40 x 40 x 5 cm, Einzelgewicht ca. 18 kg, Gesamtgewicht ca. 72 kg.

Artikel-Nr. **XZ40**

XZ40

Granitständer
Ø ca. 70 cm, 2-teilig, rund, grau, poliert, 4 Griffmulden, Edelstahl-Oberteil, Gewicht ca. 100 kg, Höhe x = ca. 10 cm.

Artikel-Nr. **DMZ141**

DMZ141

Fahrständer
inkl. Gewichte, gummierte Räder, Arretier-Rohr in Edelstahl. Farbe anthrazit, 75 x 75 cm, Gewicht ca. 100 kg.

anthrazit

Artikel-Nr. **DMZ282**

DMZ282

Fahrständer
inkl. Gewichte, gummierte Räder, Arretier-Rohr in Edelstahl. Farbe graphit, 75 x 75 cm, Gewicht ca. 100 kg.

graphit

Artikel-Nr. **DMZ283**

DMZ283, Abbildung ohne Abdeckung

Standplatte
Plattengröße 80 x 80 cm, Stahlplattendicke x = 12 mm, feuerverzinkt, Gewicht ca. 60 kg, fester Stand bis Beaufort 5.

Artikel-Nr. **DMZ271**

DMZ271

FILIUS – mobile Befestigungselemente

Standrahmen mit Ankerhülsen-Oberteil DMZ118
Gesamthöhe wird auftragsbezogen ebenerdig zum Terrassenboden festgelegt, Rahmengröße 83 x 83 cm, Oberteil abschraubbar, feuerverzinkt, Gewicht ca. 23 kg, inkl. Abdeckscheibe für Winterabdeckung. Passend für 1 Satz handelsübliche Betonplatten 40 x 40 x 5 cm.

Artikel-Nr. **DMZ208**

DMZ208

DMZ208 Installation

DMZ208 Installation

Standrahmen mit Klappscharnier
Gesamthöhe wird auftragsbezogen ebenerdig zum Terrassenboden festgelegt, Rahmengröße 83 x 83 cm, Oberteil abschraubbar, feuerverzinkt, Gewicht ca. 24 kg, inkl. Abdeckscheibe für Winterabdeckung. Passend für 1 Satz handelsübliche Betonplatten 40 x 40 x 5 cm.

Artikel-Nr. **DMZ210**

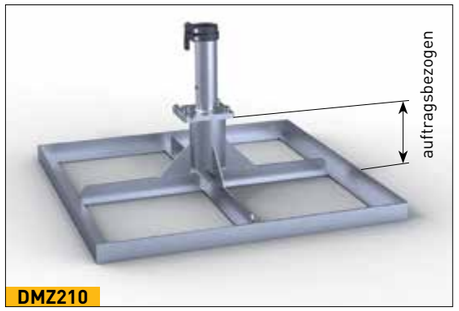

DMZ210

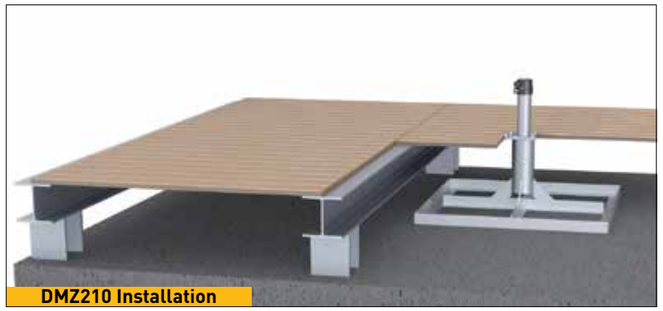
DMZ210 Installation

DMZ210 Installation

FILIUS – stationäre Befestigungselemente

Ankerhülse zum Einbetonieren
zweiteilig, Oberteil abschraubbar, feuerverzinkt, Gewicht ca. 4,7 kg, inkl. Abdeckscheibe für Winterabdeckung.
a = 26 cm, b = 29 cm, x = Ø 8 cm, y = 15 cm

Artikel-Nr. **DMZ118**

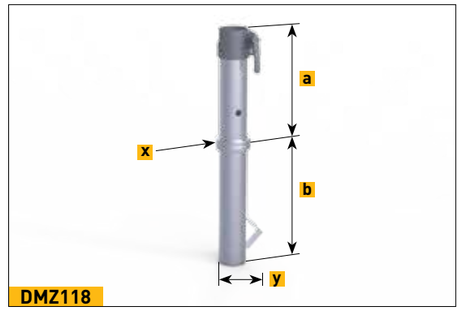

DMZ118

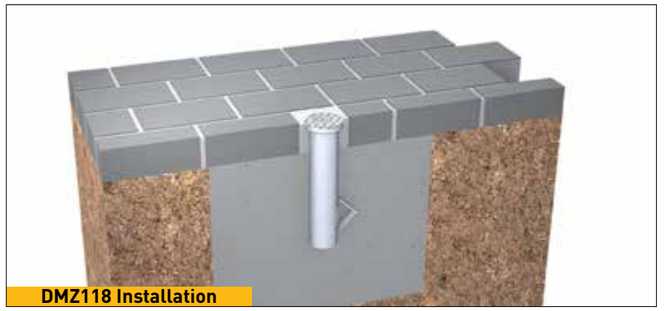
DMZ118 Installation

DMZ118 Installation

Ankerhülse zum Einbetonieren mit Klappscharnier
zweiteilig, Oberteil abschraubbar, feuerverzinkt, Gewicht ca. 5 kg, inkl. Abdeckscheibe für Winterabdeckung, Durchgangsbohrung für Elektrik.
Ø 5 cm, a = 26 cm, b = 28 cm, x = 12 cm, y = 14 cm, z = 14,5 cm

Artikel-Nr. **DMZ150**

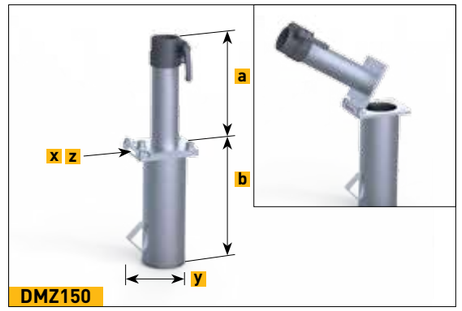

DMZ150

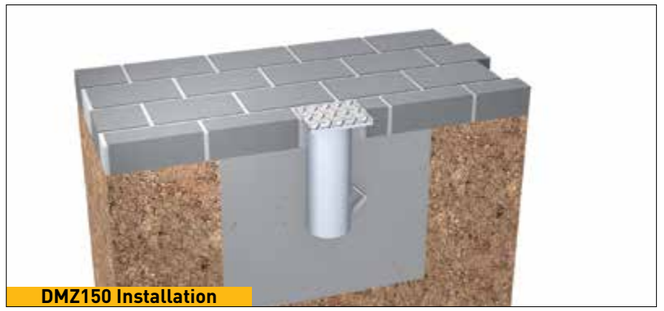
DMZ150 Installation

DMZ150 Installation

Ankerhülse zum Einbetonieren
für ein bestehendes Fundament mit einer Bohrung ab Ø 71 mm, zweiteilig, Oberteil abschraubbar, Bohrung wird mit Vergussbeton oder Epoxidharz zur Fixierung des Unterteils ausgegossen, bestehendes Fundament muss entsprechend der Schirmgröße dimensioniert sein, feuerverzinkt, Gewicht ca. 3 kg, Unterteil mit 4-Kant-Rohr, inkl. Abdeckscheibe für Winterabdeckung.
a = 26 cm, b = 28,5 cm, x = Ø 8 cm, y = □ 5 cm

Artikel-Nr. **DMZ146**

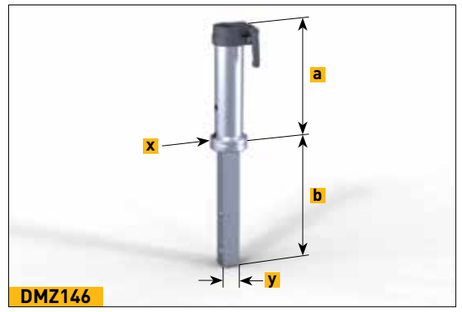

DMZ146

FILIUS – stationäre Befestigungselemente

Ankerplatte zum Aufdübeln
feuerverzinkt, Gewicht ca. 5 kg,
a = 27,5 cm, x = Ø 21,5 cm, t = 1,2 cm, z = Ø 1,8 cm.

Artikel-Nr. **DMZ261**

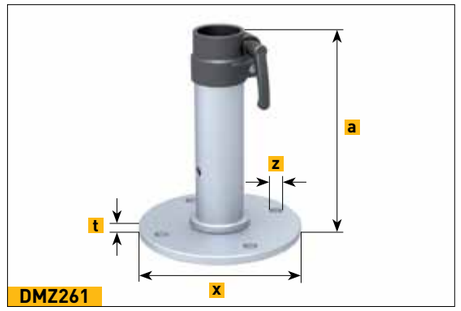

DMZ261

DMZ261 Installation

Wandbefestigung
feuerverzinkt, Gewicht ca. 5,5 kg, Grundplatte 30 x 16 cm,
x = 20 cm, t = 0,8 cm. Schirmmast-Unterkante steht in Hülsen-Unterkante auf.

Artikel-Nr. **DMZ125**

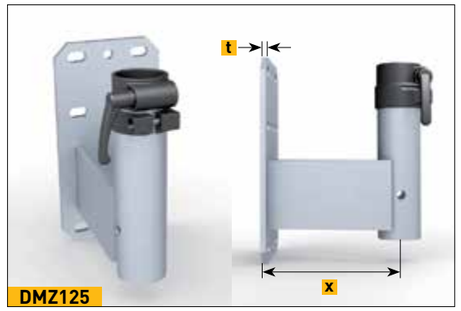

DMZ125

Gegenhalterplatte für DMZ125
feuerverzinkt, 30 x 16 cm, zum Verklemmen an bestehende Stützen, ist nur machbar, wenn diese sehr stabil sind. Bohrungen sind für M16-Gewindestangen ausgelegt, diese sind nicht im Lieferumfang enthalten.

Artikel-Nr. **200084**

200084

Wandbefestigung
feuerverzinkt, Gewicht ca. 6,5 kg,
Grundplatte 30 x 16 cm, x = 20 cm, t = 0,8 cm.

Artikel-Nr. **DMZ170**

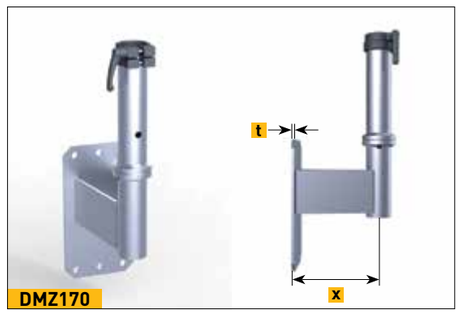

DMZ170

FILIUS – stationäre Befestigungselemente

Eck-Wandbefestigung
feuerverzinkt, Gewicht ca. 5,5 kg,
x = 5,5 cm, t = 0,8 cm

Artikel-Nr. **DMZ172**

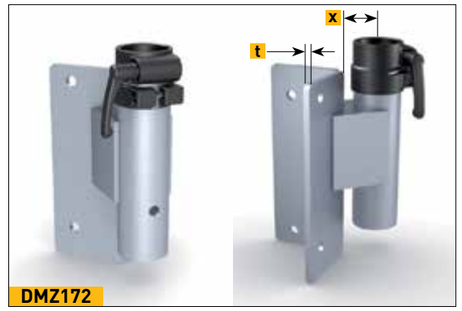

DMZ172

Ankerplatte zum Aufdübeln
Gesamthöhe wird auftragsbezogen ebenerdig zum Terrassenboden festgelegt, Dübelplatte 30 x 30 cm, Oberteil abschraubbar, feuerverzinkt, Gewicht ca. 10 kg, inkl. Abdeckscheibe für Winterabdeckung.

Artikel-Nr. **DMZ129**

DMZ129

DMZ129 Installation

DMZ129 Installation

Ankerplatte zum Aufdübeln mit Klappscharnier
Gesamthöhe wird auftragsbezogen ebenerdig zum Terrassenboden festgelegt, Dübelplatte 30 x 30 cm, feuerverzinkt, Gewicht ca. 13 kg, inkl. Abdeckscheibe für Winterabdeckung.

Artikel-Nr. **DMZ127**

DMZ127

DMZ127 Installation

DMZ127 Installation

FILIUS – stationäre Befestigungselemente

Flachdach-Ankerplatte zum Aufdübeln
Warmdachaufbau, systemgerechter Anschluss auf ein Flachdach mit Flüssigkunststoff, Gesamthöhe wird auftragsbezogen ebenerdig zum Flachdachboden festgelegt, Dübelplatte 30 x 30 cm, Oberteil abschraubbar, feuerverzinkt, Gewicht ca. 13 kg, inkl. Abdeckscheibe für Winterabdeckung.

Artikel-Nr. **DMZ186**

DMZ186

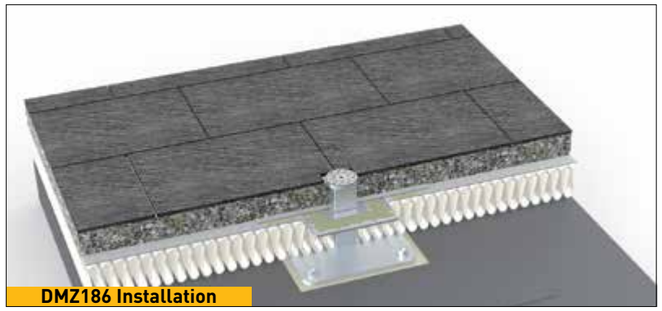
DMZ186 Installation

DMZ186 Installation

Schwerlast-Ankerbolzen
Gewindestange mit Mutter, passend für DMZ261, DMZ125, DMZ170, DMZ172, DMZ127, DMZ129 und DMZ186; zugelassen für gerissenen und ungerissenen Beton B25 bis B55 bzw. C20/25 bis C50/60, sowie für Beton B15 und Naturstein mit dichtem Gefüge; Betonbohrung Ø 16 x 115 mm. Aus Edelstahl A4, Paket mit 4 Stück. Europäische Technische Zulassung ETA-05/0069.

Artikel-Nr. **200900**

200900

Bodenschraubanker
Bodenschraubanker mit Hülsen-Oberteil, inkl. Normteile zum Verschrauben. Anlieferung unverschraubt. Stahl, feuerverzinkt nach DIN EN ISO 1461, Gewicht ca. 27 kg; Anlieferung in 2 Teilen.

Artikel-Nr. **DMZ330**

DMZ330

FILIUS – stationäre Befestigungselemente

Standplatte
Gesamthöhe wird auftragsbezogen ebenerdig zum Terrassenboden festgelegt, wird vor Ort zusammengeschraubt, schwerstes Bauteil ca. 60 kg, Grundfläche 80 x 80 cm, Stahlplattendicke x = 12 mm, Oberteil abschraubbar, feuerverzinkt, Gewicht ca. 68 kg, inkl. Abdeckscheibe für Winterabdeckung.

Artikel-Nr. **DMZ139**

DMZ139

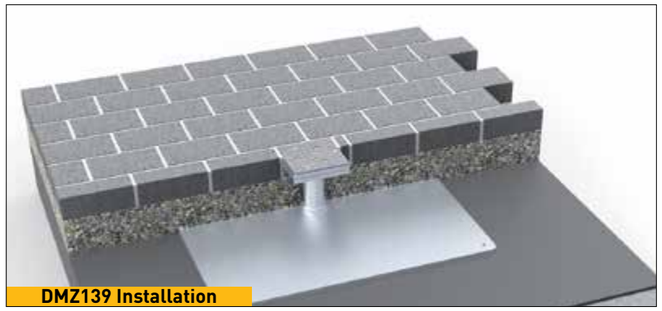
DMZ139 Installation

DMZ139 Installation

Diebstahlsicherung
Vorhängeschloss und Dorn, aus Edelstahl. Passend für Schirmmast Ø 55 mm, zum Nachrüsten.

Artikel-Nr. **200194**

200194

SCHATTELLO

Ob man an heißen Sommertagen einen einladenden, schattig kühlen Sitzplatz im Freien bieten will oder an kühlen Tagen bzw. Nächten eine gemütliche Atmosphäre mit Beleuchtung und Heizung zaubern möchte – der robuste, graziöse SCHATTELLO ist die Lösung. Durch seine bestechende Eleganz und sein kinderleichtes Bedienen ist er der ideale Partner für die große Gastfreundschaft. SCHATTELLO – mehr als ein Schattenspender!

Der hochstabile Gastronomie-Schirm

- **großflächiger Allwetter-Schutz**
- **einfache Bedienung**
- **sehr windstabil**
- **klassischer Gastronomie-Schirm**
- **Produktvideo unter www.may-online.com**

MAY – Schirm-Systeme Made in Germany

Produktvideo

Die Bedienung

Gestellfarbe

Das Schirmgestänge

Der Kopfteller

Die Verbindung

Die Bespannung

Ohne Volant

Mit Volant gerade

Schließfunktion

SCHATTELLO – Produktinformation

Die Bedienung
Der Großschirm wird mit einer leichtgängigen, abnehmbaren Edelstahl-Handkurbel oder Akku-Bohrmaschine (6-Kant-Einsatz) geöffnet und geschlossen. Ein präzise laufendes innenliegendes Kegelradgetriebe sorgt für mühelose Bedienung, auch nach vielen Jahren.

Das Gestell
Das Gestell ist aus sehr hochwertigen, legierten, stranggepressten Aluminiumprofilen gefertigt. Die Gestelloberfläche ist pulverbeschichtet, äußerst stoß- und schlagfest in den Farben reinweiß RAL 9010, graubraun RAL 8019 oder weißaluminium RAL 9006 erhältlich. Sonderfarben auf Wunsch lieferbar.
- Schirmmast Ø 76 x 3 mm
- Speichenabmaß 35 x 20 x 2 mm
- Stützstrebenabmaß 30 x 20 x 2 mm

Das robuste Schirmgestänge
Verteilerscheiben mit Stützstreben und Speichen. Um ein Verdrehen der Speichen zu verhindern, ist die untere Verteilerscheibe fest mit dem Schirmmast verschweißt.

Die Verbindungen
Auf sorgfältige Verarbeitung legen wir besonderen Wert; deshalb sind sämtliche Bewegungsachsen mit lösbaren Bolzen gesteckt. Diese aufwendige Herstellungsart gewährt ein Maximum an Stabilität und Langlebigkeit sowie einfachste Handhabung bei eventuellen Reparaturen.

Der Kopfteller
Elegant, formschön und abschraubbar. Farbe passend zum Gestell.

Windkanalgetestet
Bei Tests im Windkanal konnten wir die Stabilität und hohe Standfestigkeit unserer Schirme unter Beweis stellen. So konnten selbst Windgeschwindigkeiten von 50 km/h einem Schirm mit Ø 5 m nichts anhaben. Wichtig ist, dass der Standrahmen je nach Windanfälligkeit des Aufstellungsortes entsprechend beschwert wird.

Die Bespannung
Durch das selbstspannende Teles-kop-Federsystem sitzt die Bespannung nach Jahren noch straff und ist
in wenigen Minuten ausgetauscht. Einfaches Aus- bzw. Einhängen der Haken an den Speichenenden. Stoffart und Stofffarbe siehe ab Seite 110.

Volantvarianten
- ohne Volant
- mit Volant gerade
- mit Volant DeLuxe, siehe Seite 116.

Die Befestigungselemente
- Mobil
- Stationär
  siehe ab Seite 62.

Bei Nichtgebrauch
Bei Schlechtwetterperioden kann die mitgelieferte Schutzhülle über den Schirm gestülpt werden.

Die Montage
- Schirm aus der Kartonhülse ziehen.
- Verpackungsmaterial entfernen.
- Schirm in Befestigungselement stellen, fertig – und das in wenigen Minuten.

Die Zusatz-Ausstattung
- Seitenbehang
- Regenrinne
- Rohrmotor, Heizstrahler, Beleuchtung und Lautsprecher
  siehe ab Seite 54 und 98.

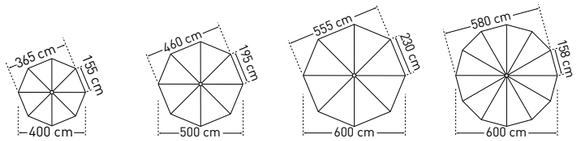

	SCHATTELLO rund		Ø 4,0 m	Ø 5,0 m	Ø 6,0 m	Ø 6,0 m
	Teilung		8	8	8	12
	Fläche	m²	12	19	27	28
A	Höhe geschlossen inkl. Kopf	cm	410	425	440	450
B	Höhe aufgespannt inkl. Kopf	cm	303	318	333	343
C	Durchgangshöhe mit Volant	cm	205	205	200	205
D	Durchgangshöhe ohne Volant	cm	227	227	222	237
E	Höhe Volant	cm	28	28	28	28
F	Bodenfreiheit untere Speichenkante	cm	193	158	123	132
G	Höhe Verteilerflansch	cm	183	198	213	223
	Gewicht ohne Verpackung MayTex-Acryl ohne Volant	kg	27	38	45	52
	Schirmmast-Ø	mm	Außen-Ø 76, Wandstärke 3			
	Verpackung Kartonhülse: Länge 444 cm		Ø 33 cm ca. 17 kg			Ø 35 cm ca.18 kg
	Fundament Länge/Breite/Mindest-Tiefe	cm	50 / 50 / 60		60 / 60 / 60	
	Mindest-Ballast Anzahl Lagen Betonplatten XZ50		1 x = ca. 112 kg		2 x = ca. 224 kg	

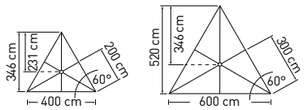

	SCHATTELLO dreieckig		4 x 4 x 4 m	6 x 6 x 6 m
	Teilung		6	6
	Fläche	m²	6,9	15,6
A	Höhe geschlossen inkl. Kopf	cm	391	402
B	Höhe aufgespannt inkl. Kopf	cm	284	295
C	Durchgangshöhe mit Volant	cm	215	215
D	Durchgangshöhe ohne Volant	cm	237	237
E	Höhe Volant	cm	28	28
F	Bodenfreiheit untere Speichenkante	cm	153	51
G	Höhe Verteilerflansch	cm	234	183
	Gewicht ohne Verpackung MayTex-Acryl ohne Volant	kg	27	40
	Schirmmast-Ø	mm	Außen-Ø 76, Wandstärke 3	
	Verpackung Kartonhülse: Länge 444 cm		Ø 33 cm ca. 17 kg	
	Fundament Länge/Breite/Mindest-Tiefe	cm	50 / 50 / 60	
	Mindest-Ballast Anzahl Lagen Betonplatten XZ50		1 x = ca. 112 kg	

SCHATTELLO – Maße und Daten

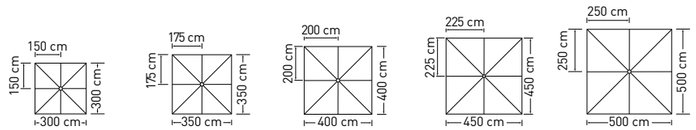

	SCHATTELLO quadratisch		3,0 x 3,0 m	3,5 x 3,5 m	4,0 x 4,0 m	4,5 x 4,5 m	5,0 x 5,0 m
	Teilung		8	8	8	8	8
	Fläche	m²	9	12,25	16	20,25	25
A	Höhe geschlossen inkl. Kopf	cm	410	418	425	433	440
B	Höhe aufgespannt inkl. Kopf	cm	300	308	315	323	330
C	Durchgangshöhe mit Volant	cm	215	215	215	215	215
D	Durchgangshöhe ohne Volant	cm	237	237	237	237	237
E	Höhe Volant	cm	28	28	28	28	28
F	Bodenfreiheit untere Speichenkante	cm	180	154	119	96	62
G	Höhe Verteilerflansch	cm	252	190	198	203	213
	Gewicht ohne Verpackung MayTex-Acryl ohne Volant	kg	25	34	43	52	58
	Schirmmast-Ø	mm	Außen-Ø 76, Wandstärke 3				
	Verpackung Kartonhülse: Länge 444 cm		Ø 33 cm ca. 17 kg				
	Fundament Länge/Breite/Mindest-Tiefe	cm	50 / 50 / 60				60 / 60 / 60
	Mindest-Ballast Anzahl Lagen Betonplatten XZ50		1 x = ca. 112 kg				2 x = ca. 224 kg

Alle Höhenangaben beziehen sich auf Schirme, mit MayTex-Acryl-Bespannung, die in einer Ankerhülse (SZ118, SZ146, SZ150) aufgestellt sind. Maße für andere Befestigungen ändern sich wie folgt:

Standrahmen: SZ201 + 14 cm
Standrahmen: SZ203 + 17 cm
Standrahmen: SZ205 + 21 cm
Standrahmen: SZ411 + 9 cm
Standrahmen: SZ412 + 12 cm
Standrahmen: SZ414 + 16 cm
Standrahmen: SZ420 + 19 cm

Ankerplatte: SZ131 + 1,5 cm
Ankerplatte: SZ261 + 5 cm

Standplatte: SZ272 + 4 cm
Standplatte: SZ273 + 4 cm
Standplatte: SZ274 + 4 cm
Standplatte: SZ275 + 4 cm

3D-Darstellung eines Fundamentes, hier mit Winterabdeckung. Fundament frostsicher gründen und bei schlechtem Baugrund entsprechend vergrößern.

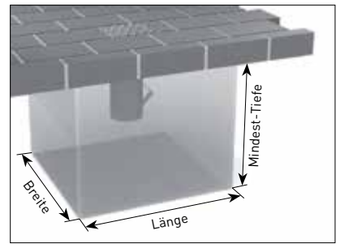

Zwischenmaße sowie Sondergrößen auf Anfrage.
Maßtoleranzen ± 5 %.

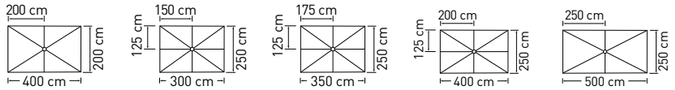

	SCHATTELLO rechteckig		2,0 x 4,0 m	2,5 x 3,0 m	2,5 x 3,5 m	2,5 x 4,0 m	2,5 x 5,0 m
	Teilung		6	8	8	8	6
	Fläche	m²	8	7,5	8,8	10	12,5
A	Höhe geschlossen inkl. Kopf	cm	387	399	397	393	397
B	Höhe aufgespannt inkl. Kopf	cm	280	301	298	294	298
C	Durchgangshöhe mit Volant	cm	215	215	215	215	215
D	Durchgangshöhe ohne Volant	cm	237	237	237	237	237
E	Höhe Volant	cm	28	28	28	28	28
F	Bodenfreiheit untere Speichenkante	cm	152	193	175	150	107
G	Höhe Verteilerflansch	cm	237	246	243	240	243
	Gewicht ohne Verpackung MayTex-Acryl ohne Volant	kg	28	28	30	31	32
	Schirmmast-Ø	mm	Außen-Ø 76, Wandstärke 3				
	Verpackung Kartonhülse: Länge 444 cm		Ø 33 cm ca. 17 kg				
	Fundament Länge/Breite/Mindest-Tiefe	cm	50 / 50 / 60				
	Mindest-Ballast Anzahl Lagen Betonplatten XZ50		1 x = ca. 112 kg				

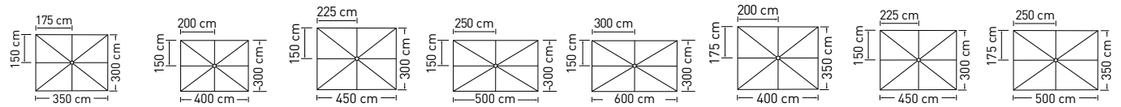

	3,0 x 3,5 m	3,0 x 4,0 m	3,0 x 4,5 m	3,0 x 5,0 m	3,0 x 6,0 m	3,5 x 4,0 m	3,5 x 4,5 m	3,5 x 5,0 m
	8	8	8	8	8	8	8	8
	10,5	12	13,5	15	18	14	15,8	17,5
A	402	397	405	397	405	410	415	420
B	305	298	298	290	298	303	308	313
C	215	215	215	215	215	215	215	215
D	237	237	237	237	237	237	237	237
E	28	28	28	28	28	28	28	28
F	160	135	124	97	63	135	117	105
G	250	245	203	245	190	187	230	230
	32	28	31	32	34	36	38	40
	Außen-Ø 76, Wandstärke 3							
	Ø 33 cm ca. 17 kg							
	50 / 50 / 60							
	1 x = ca. 112 kg							

Alle Höhenangaben beziehen sich auf Schirme, mit MayTex-Acryl-Bespannung, die in einer Ankerhülse (SZ118, SZ146, SZ150) aufgestellt sind. Maße für andere Befestigungen ändern sich wie folgt:

Standrahmen: SZ201 + 14 cm
Standrahmen: SZ203 + 17 cm
Standrahmen: SZ205 + 21 cm
Standrahmen: SZ411 + 9 cm
Standrahmen: SZ412 + 12 cm
Standrahmen: SZ414 + 16 cm
Standrahmen: SZ420 + 19 cm

Ankerplatte: SZ131 + 1,5 cm
Ankerplatte: SZ261 + 5 cm

Standplatte: SZ272 + 4 cm
Standplatte: SZ273 + 4 cm
Standplatte: SZ274 + 4 cm
Standplatte: SZ275 + 4 cm

3D-Darstellung eines Fundamentes, hier mit Winterabdeckung. Fundament frostsicher gründen und bei schlechtem Baugrund entsprechend vergrößern.

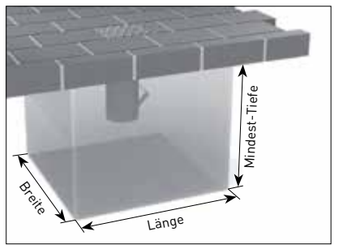

Zwischenmaße sowie Sondergrößen auf Anfrage.
Maßtoleranzen ± 5 %.

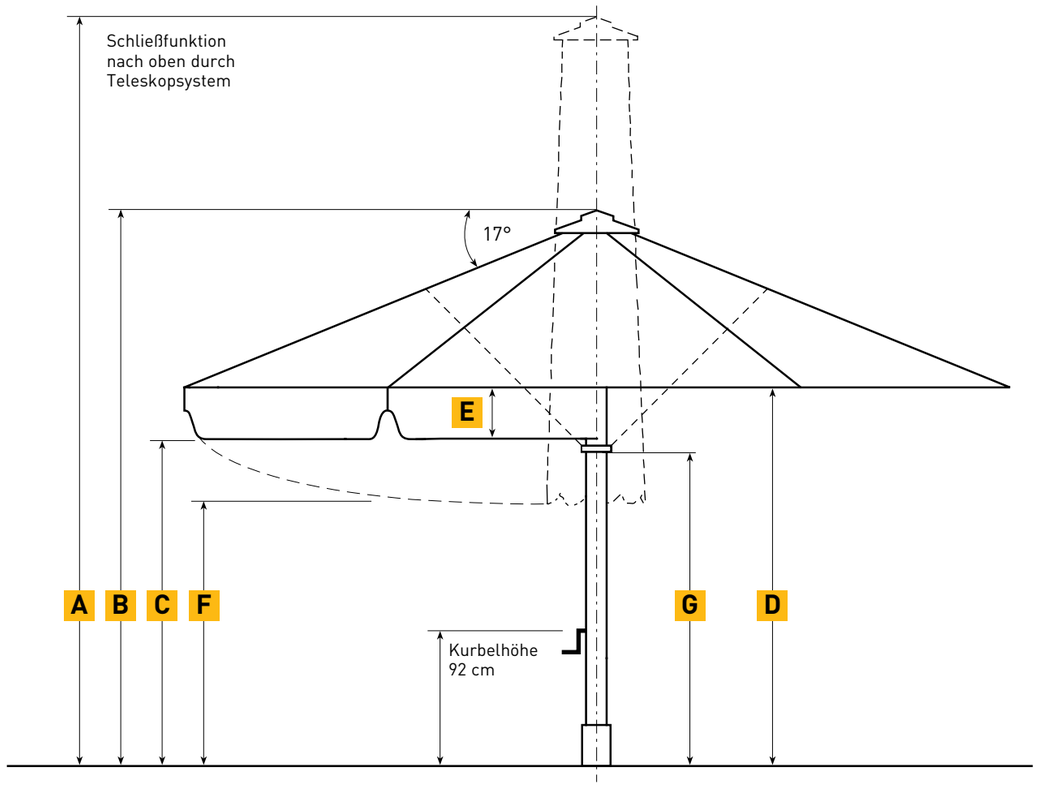

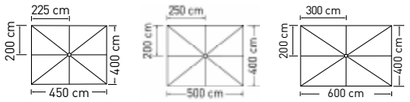

	SCHATTELLO rechteckig		4,0 x 4,5 m	4,0 x 5,0 m	4,0 x 6,0 m
	Teilung		8	8	8
	Fläche	m²	18	20	24
A	Höhe geschlossen inkl. Kopf	cm	416	420	425
B	Höhe aufgespannt inkl. Kopf	cm	293	313	318
C	Durchgangshöhe mit Volant	cm	215	215	215
D	Durchgangshöhe ohne Volant	cm	237	237	237
E	Höhe Volant	cm	28	28	28
F	Bodenfreiheit untere Speichenkante	cm	105	84	54
G	Höhe Verteilerflansch	cm	225	198	203
	Gewicht ohne Verpackung MayTex-Acryl ohne Volant	kg	44	36	40
	Schirmmast-Ø	mm	Außen-Ø 76, Wandstärke 3		
	Verpackung Kartonhülse: Länge 444 cm		Ø 33 cm ca. 17 kg		
	Fundament Länge/Breite/Mindest-Tiefe	cm	50 / 50 / 60		60 / 60 / 60
	Mindest-Ballast Anzahl Lagen Betonplatten XZ50		1x = ca. 112 kg		2x = ca. 224 kg

Alle Höhenangaben beziehen sich auf Schirme, mit MayTex-Acryl-Bespannung, die in einer Ankerhülse (SZ118, SZ146, SZ150) aufgestellt sind. Maße für andere Befestigungen ändern sich wie folgt:

Standrahmen: SZ201 + 14 cm
Standrahmen: SZ203 + 17 cm
Standrahmen: SZ205 + 21 cm
Standrahmen: SZ411 + 9 cm
Standrahmen: SZ412 + 12 cm
Standrahmen: SZ414 + 16 cm
Standrahmen: SZ420 + 19 cm

Ankerplatte: SZ131 + 1,5 cm
Ankerplatte: SZ261 + 5 cm

Standplatte: SZ272 + 4 cm
Standplatte: SZ273 + 4 cm
Standplatte: SZ274 + 4 cm
Standplatte: SZ275 + 4 cm

3D-Darstellung eines Fundamentes, hier mit Winterabdeckung. Fundament frostsicher gründen und bei schlechtem Baugrund entsprechend vergrößern.

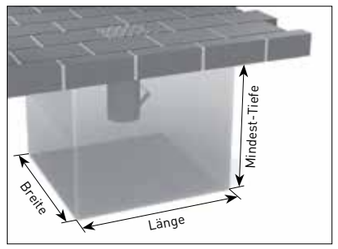

Zwischenmaße sowie Sondergrößen auf Anfrage.
Maßtoleranzen ± 5 %.

SCHATTELLO – Maße und Daten

SCHATTELLO – Maße und Daten

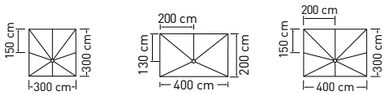

	SCHATTELLO exzentrisch		3,0 x 3,0 m	2,0 x 4,0 m	3,0 x 4,0 m
X	Schirmmastabstand zur Aussenkante	cm	100	70	100
	Teilung		8	5	8
	Fläche	m²	9	8	12
A	Höhe geschlossen inkl. Kopf	cm	391	370	410
B	Höhe aufgespannt inkl. Kopf	cm	305	293	300
C	Durchgangshöhe mit Volant	cm	215	215	215
D	Durchgangshöhe ohne Volant	cm	237	237	237
E	Höhe Volant	cm	28	28	28
F	Bodenfreiheit untere Speichenkante der längsten Speiche	cm	144	140	118
G	Höhe Verteilerflansch	cm	250	246	263
	Gewicht ohne Verpackung MayTex-Acryl ohne Volant	kg	37	27	36
	Schirmmast-Ø	mm	Außen-Ø 76, Wandstärke 3		
	Verpackung Kartonhülse: Länge 444 cm		Ø 33 cm ca. 17 kg		
	Fundament Breite/Länge/Mindest-Tiefe	cm	50 / 50 / 60		
	Mindest-Ballast Anzahl Lagen Betonplatten XZ50		2 x = ca. 224 kg		

Alle Höhenangaben beziehen sich auf Schirme, mit MayTex-Acryl-Bespannung, die in einer Ankerhülse SZ150 aufgestellt sind. Maße für einsetzbare Befestigungen der Exzenterschirme ändern sich wie folgt:

Standrahmen: SZ203 + 17 cm
Standrahmen: SZ412 + 12 cm
Ankerplatte: SZ131 + 1,5 cm
Standplatte: SZ273 + 4 cm
Standplatte: SZ275 + 4 cm

Maßtoleranzen ± 5 %.

Schrägverstellung + Flächenklemmung
Es können ausschließlich Befestigungselemente vom Typ SCHATTELLO verwendet werden, die mit einem Klappscharnier ausgestattet sind oder Standrahmen mit Schrägausgleich. Bei Befestigungen mit Klappscharnieren kommt eine spezielle Variante mit Stellschrauben und Flächenklemmung zum Einsatz. Nur so kann gewährleistet werden, dass der Exzenterschirm bei der Montage senkrecht ausgerichtet werden kann.

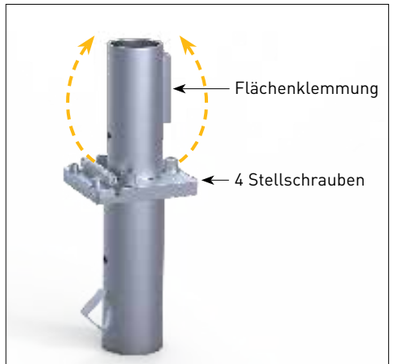

SZ150 mit Schrägverstellung + Flächenklemmung

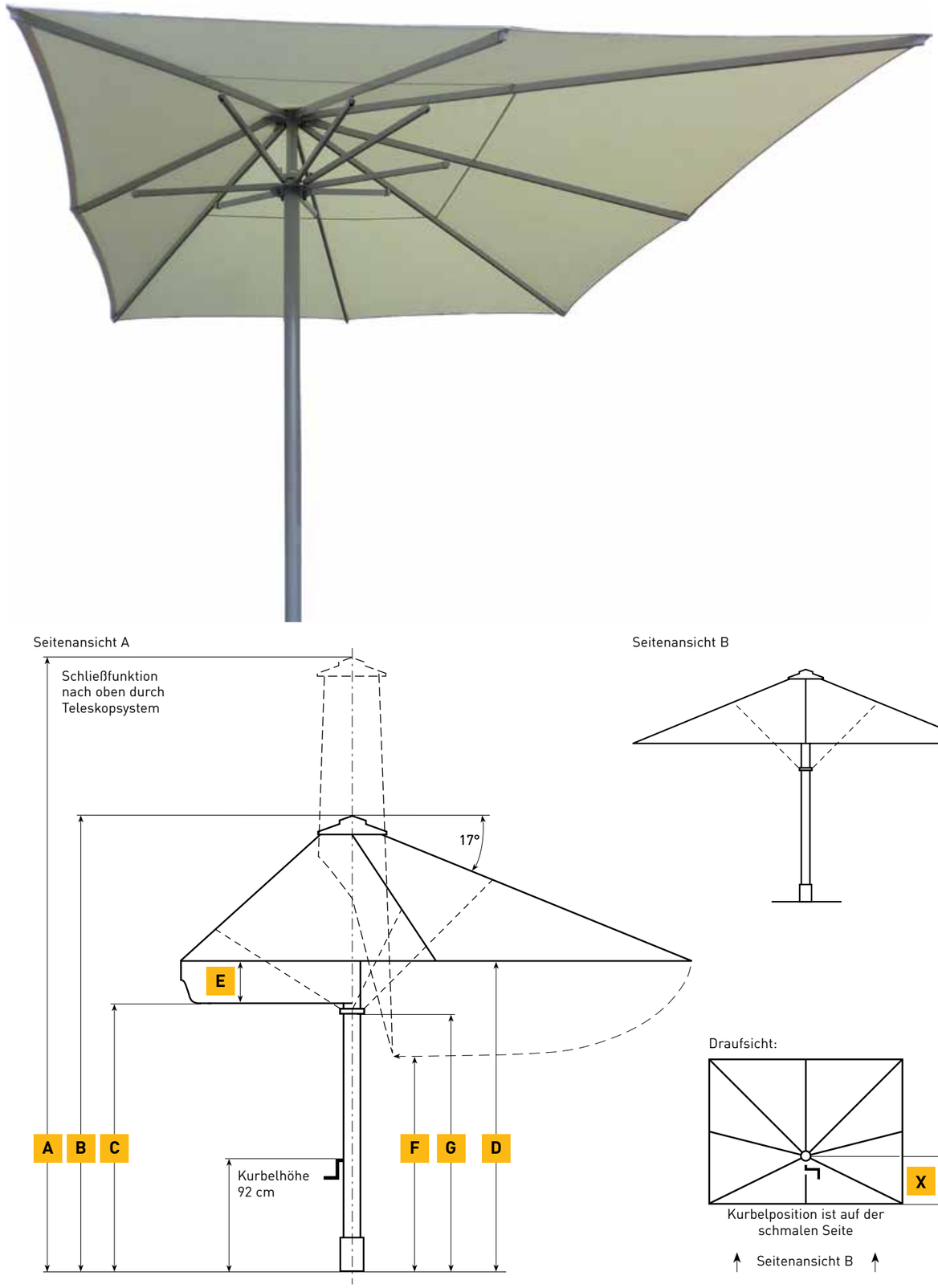

SCHATTELLO – Zusatz-Ausstattung

PUMAVision Headquarter, in Herzogenaurach

SA130

Ersatz-Schutzhülle
ohne Reißverschluss, aus Persenningmaterial, grau. Bitte Schirmgröße angeben.

Artikel-Nr. **SA130**

SA132 / SA134

Ersatz-Schutzhülle
mit Teleskopstab und Reißverschluss, Länge Teleskopstab 4,5 m, aus Persenningmaterial, grau. Obligatorisch für windexponierte und küstennahe Standorte. Bitte Schirmgröße angeben.

Artikel-Nr. **SA132**

Schutzhülle für Schirme mit integrierten Heizstrahlern
mit Teleskopstab und Reißverschluss, Länge Teleskopstab 4,5 m, aus Persenningmaterial, grau. Bitte Schirmgröße angeben.

Artikel-Nr. **SA134**

SCHATTELLO-Aluminium-Schirmgestell mit **seewasserbeständigen Verbindungen aus Edelstahl** V4A (1.4401, AISI 316).

Artikel-Nr. **350118**

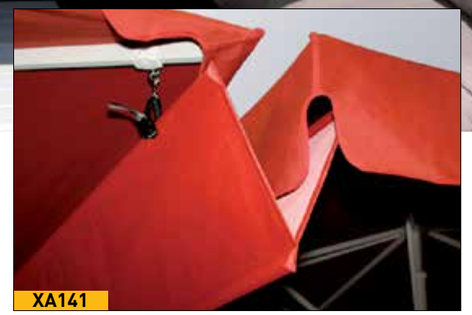

XA141

Regenrinne
aus MayTex-Poly, mit Alurohren für die Stabilisierung, nur in Verbindung mit „Volant gerade".

Artikel-Nr. **XA141**

Befestigung für Seitenbehang und Regenrinne aus glasfaserverstärktem Kunststoff
Pro Speiche 1 Stück erforderlich.

mit 1 Ösenschraube — Artikel-Nr. **SA141 01**

mit 2 Ösenschrauben — Artikel-Nr. **SA141 02**

SA141 01

Befestigung für freitragende Regenrinne
Pro Speiche 1 Stück erforderlich.

Artikel-Nr. **SA150**

Schirmmast-Überlänge
Bitte Länge in cm angeben (max. 50 cm).

Schirmmast-Verkürzung
Länge auf Anfrage, abhängig von Schirmgröße.

Gestell-Sonderlackierung
Bitte RAL-Nummer angeben.

Bespannung in MayTex-PVC
ca. 380 g/m²

Seitenbehang
aus MayTex-Poly, siehe ab Seite 108.

Seitenbehang

Beispiel eines Kindergartenschirmes

Sondermodell: Kindergartenschirm Ø 5 m
Die bunte und farbenfrohe Bespannung besteht aus verschiedensten Segmenten, die nach dem Zufallsprinzip zusammen finden. Jede Schirmbespannung ist ein, Unikat das für Abwechslung und Spaß auf dem Spielplatz sorgt. Modell: ausschließlich Ø 5 m, MayTex-Acryl, mit Volant.

Gestellfarbe:
reinweiß RAL 9010 Artikel-Nr. **SG5000 K001**
Gestellfarbe:
weißaluminium RAL 9006 Artikel-Nr. **SG5000 K002**

Prallschutz für Schirmmast
Machen Sie den Spielraum für Kinder sicherer. Speziell in Kindergärten kann unbeaufsichtigtes und übermütiges Tollen zu Tränen führen. Richtig montiert bedeckt der Überzug auch die Ankerhülse und schützt bis auf eine Höhe von 90 cm. Erhältlich in den Farben grau, rot und gelb.

Artikel-Nr. **350268**

SCHATTELLO – Zusatz-Ausstattung

Schmierstoff LubriMay 13
für Gewindespindel, Inhalt: 100 g.

Artikel-Nr. **350652**

CleanoMay 13
Hocheffizientes Reiniger-Konzentrat entfernt Fett, Öl, Kohle, Ruß und anderen hartnäckigen Schmutz von Sonnenschirm-Bespannung und -Gestell. Einsetzbar auch als Maschinenreiniger, Küchenreiniger (Zulassung Institut Fresenius für Lebensmittelbereich), Grillreiniger, Planenreiniger und Kunststoffreiniger. CleanoMay 13 ist ungiftig, biologisch abbaubar, nicht brennbar und wirkt nicht korrodierend. 1 Liter Konzentrat ergibt 26 Liter Reiniger.

Artikel-Nr. **350848**

Ersatz-Bespannung
Mit einer neuen Bespannung können Sie auf Ihrer Terrasse frische Akzente setzen.

R ohrmotor

- Produktvideo unter www.may-online.com

Produktvideo

202105

Rohrmotor
Vollständig in Schirmmast integriert und nicht sichtbar; Inbetriebnahme über Plug & Play; Öffnen und Schließen nach 3 Sekunden langem Betätigen des Funksenders (Schutzfunktion gegen versehentliche Aktivierung), Reichweite des Funksenders zu Schirmmast ca. 25 m; Ansteuerung ausschließlich über Funk; keine leitungsgebundene Ansteuerung (Festverdrahtung) möglich; inkl. Handkurbel für den Einsatz im Notfall bei Stromausfall; inkl. Steckverbindung von Erdkabel zu Motorenkabel. Die Motoren sind nur in Verbindung mit den Befestigungselementen SZ150, SZ131, SZ127, SZ186, SZ210, SZ241 oder SZ243 realisierbar. Kompatibel mit LED-Beleuchtung, nicht mit Heizstrahlern, Lautsprechern oder Diebstahlsicherung. Anschluss: 230 V~ / 50 Hz.

Artikel-Nr. **202100**

202115

Einzelfunksender
Beim Einsatz von einem Schirm ausreichend. 1-kanalig. Zum gleichzeitigen Bedienen von einem oder beliebig vielen Schirmen (2 Signale).

Artikel-Nr. **202105**

202105 + 202115

Handsenderhalter
Passend für Einzelfunksender 202105. Wird an der Wand angeschraubt.

Artikel-Nr. **202115**

202106

18-kanaliger Funksender
Beim Einsatz von mehreren Schirmen. Ermöglicht eine Einzel- sowie Gruppenansteuerung der Schirme. Programmierung im Werk in Absprache. 18-kanalig. Zum getrennten Bedienen von 18 Schirmen (36 Signale).

Artikel-Nr. **202106**

SCHATTELLO – Zusatz-Ausstattung

202116

Handsenderhalter
Passend für 18-kanaligen Funksender 202106. Wird an der Wand angeschraubt.

Artikel-Nr. **202116**

202106 + 202116

Wandsender
Funksender wird als Festinstallation an der Wand angeschraubt. Direkter Sichtkontakt zu Funkempfänger notwendig. Beim Einsatz von einem Schirm ausreichend. Zum gleichzeitigen Bedienen von einem oder beliebig vielen Schirmen (2 Signale).

Artikel-Nr. **202104**

202104

BUS-Sendestation
Direkter Sichtkontakt zu Funkempfänger notwendig. Zum getrennten Bedienen von 2 Schirmen (4 Signale). Kombinierbar mit 18-kanaligem Funksender für eine Einzel- und Gruppensteuerung. Bei Kombination mit Einzelfunksender oder Wandsender ist nur eine Gruppensteuerung möglich. Geeignet für BUS-Systeme mit potentialfreien Ausgängen.

Artikel-Nr. **202108**

202108

Windsensor
Nur zur Unterstützung, bei aufkommendem Wind muss der Betreiber in Eigenverantwortung die Schirme schließen und mit einem Gurt sichern. Der Windsensor misst die Windgeschwindigkeit und gibt dem Rohrmotor das Signal automatisch die Schirme zu schließen; mit einem einstellbaren Potentiometer wird die Sensibilität des Signals gesteuert. Solar- und Funkbetrieb, keine Verkabelung notwendig. Wird mit zwei mitgelieferten Dübeln an einem geeigneten Platz befestigt. Die Position sollte an der exponiertesten Lage und nah bei den Schirmen sein. Direkter Sichtkontakt zu Funkempfänger notwendig.

Artikel-Nr. **202110**

202110

Hier sind die gängigsten Varianten zu Komplettpaketen zusammengefasst.

Wählen Sie einen Schirm und eines der aufgeführten Pakete. Ab Seite 98 sind alle notwendigen Informationen über einzelne Bauteile aufgeführt. Die Pakete sind nur in Verbindung mit den Befestigungselementen SZ127, SZ131, SZ150, SZ186, SZ210, SZ241 oder SZ243 realisierbar. Für Schirme bis 16 m² Fläche empfehlen wir 2 Leuchten und 2 Heizstrahler, bei größeren Schirmen sind 4 Leuchten und 4 Heizstrahler notwendig. Heizung und Motor sind nicht kombinierbar.

Stableuchten

Paket S 2 Artikel-Nr. 350940

230 V-Anschluss. Paket beinhaltet:	Stück	Artikel-Nr.
W-MAY-Steckverbindung 3-polig	1	352422
Stromzufuhr durch Schirmmast	1	200369
Stableuchte 13 W	2	202090

Paket S 4 Artikel-Nr. 350941

230 V-Anschluss. Paket beinhaltet:	Stück	Artikel-Nr.
W-MAY-Steckverbindung 3-polig	1	352422
Stromzufuhr durch Schirmmast	1	200369
Stableuchte 13 W	4	202090

Paket S 6 Artikel-Nr. 350942

230 V-Anschluss. Paket beinhaltet:	Stück	Artikel-Nr.
W-MAY-Steckverbindung 3-polig	1	352422
Stromzufuhr durch Schirmmast	1	200369
Stableuchte 13 W	6	202090

LED-Beleuchtung

Paket S 2LED Artikel-Nr. 350943

230 V-Anschluss. Paket beinhaltet:	Stück	Artikel-Nr.
W-MAY-Steckverbindung 3-polig	1	352422
Stromzufuhr durch Schirmmast	1	200369
6-er Netzteil, im Schirm integriert	1	351920
LED-Leiste warmweiß, ohne Punktoptik	2	352187

Paket S 4LED Artikel-Nr. 350944

230 V-Anschluss. Paket beinhaltet:	Stück	Artikel-Nr.
W-MAY-Steckverbindung 3-polig	1	352422
Stromzufuhr durch Schirmmast	1	200369
6-er Netzteil, im Schirm integriert	1	351920
LED-Leiste warmweiß, ohne Punktoptik	4	352187

Paket S 6LED Artikel-Nr. 350988

230 V-Anschluss. Paket beinhaltet:	Stück	Artikel-Nr.
W-MAY-Steckverbindung 3-polig	1	352422
Stromzufuhr durch Schirmmast	1	200369
6-er Netzteil, im Schirm integriert	1	351920
LED-Leiste warmweiß, ohne Punktoptik	6	352187

Infrarot-Heizstrahler

Diese Pakete werden im Standard fest mit dem Erdkabel verbunden. Alternativ kann die Steckverbindung Artikel-Nr. 200581 eingesetzt werden.

Paket S 0 2A Artikel-Nr. 351490

400 V-Anschluss. Paket beinhaltet:	Stück	Artikel-Nr.
Stromzufuhr durch Schirmmast	1	200369
Stromverteilergehäuse	1	200565
Automatischer Hilfsabschalter	1	202051
Verkabelung, lang (nur an Diagonalspeichen möglich)	2	200579
Drehhalter	2	202040
Infrarot-Heizstrahler	2	200408

Bei den Größen 6 x 6 x 6 m mit Volant, Ø 4 m, Ø 5 m, 2 x 2 m, 2,5 x 2,5 m, 3,5 x 3,5 m, 2 x 4 m, 2,5 x 3,0 m, 2,5 x 3,5 m und 4 x 4 x 4 m weichen Sie bitte auf Paket S0 2Z aus.

Paket S 0 4A Artikel-Nr. 351491

400 V-Anschluss. Paket beinhaltet:	Stück	Artikel-Nr.
Stromzufuhr durch Schirmmast	1	200369
Stromverteilergehäuse	1	200565
Automatischer Hilfsabschalter	1	202051
Verkabelung, lang (nur an Diagonalspeichen möglich)	4	200579
Drehhalter	4	202040
Infrarot-Heizstrahler	4	200408

Bei den Größen 6 x 6 x 6 m mit Volant, Ø 4 m, Ø 5 m, 3,5 x 3,5 m, 2 x 4 m, 2,5 x 3,0 m, 2,5 x 3,5 m und 4 x 4 x 4 m weichen Sie bitte auf Paket S0 4Z aus.

Bei der Größe 3 x 3 m exzenztrisch weichen Sie bitte auf Paket S0 2A aus.

Bei den Größen 2 x 2 m und 2,5 x 2,5 m weichen Sie bitte auf das Paket S0 2Z aus.

Paket S 0 2Z Artikel-Nr. 351492

400 V-Anschluss. Paket beinhaltet:	Stück	Artikel-Nr.
Stromzufuhr durch Schirmmast	1	200369
Stromverteilergehäuse	1	200565
Automatischer Hilfsabschalter	1	202051
Verkabelung, kurz (Position bitte angeben)	2	200585
Schwenkstrebe	2	200578
Infrarot-Heizstrahler	2	200408

Bei den Größen 3 x 3 m exzentrisch, 2 x 4 m exzentrisch und 3 x 4 m exzentrisch weichen Sie bitte auf das Paket S0 2A aus.

Paket S 0 4Z Artikel-Nr. 351493

400 V-Anschluss. Paket beinhaltet:	Stück	Artikel-Nr.
Stromzufuhr durch Schirmmast	1	200369
Stromverteilergehäuse	1	200565
Automatischer Hilfsabschalter	1	202051
Verkabelung, kurz (Position bitte angeben)	4	200585
Schwenkstrebe	4	200578
Infrarot-Heizstrahler	4	200408

Bei den Größen 3 x 3 m exzentrisch, 2 x 4 m exzentrisch, 3 x 4 m exzentrisch, 2 x 2 m, 2,5 x 2,5 m, 3 x 3 m und 4 x 5 m ist dieses Paket nicht machbar.
Lassen Sie sich bezüglich der Alternativen von uns beraten.

Infrarot-Heizstrahler + Stableuchten

Diese Pakete werden im Standard fest mit dem Erdkabel verbunden. Alternativ kann die Steckverbindung Artikel-Nr. 200581 eingesetzt werden.

Paket S 4 2A Artikel-Nr. 202062

400 V-Anschluss. Paket beinhaltet:	Stück	Artikel-Nr.
Stromzufuhr durch Schirmmast	1	200369
Stromverteilergehäuse	1	200565
Automatischer Hilfsabschalter	1	202051
Verkabelung, lang (nur an Diagonalspeichen möglich)	2	200579
Drehhalter	2	202040
Infrarot-Heizstrahler	2	200408
Stableuchte 13 W	4	202090

Bei den Größen 6 x 6 x 6 m mit Volant, Ø 4 m, Ø 5 m, 2 x 2 m, 2,5 x 2,5 m, 3,5 x 3,5 m, 2 x 4 m, 2,5 x 3,0 m, 2,5 x 3,5 m und 4 x 4 x 4 m weichen Sie bitte auf Paket S4 2Z aus.

Paket S 4 4A Artikel-Nr. 202064

400 V-Anschluss. Paket beinhaltet:	Stück	Artikel-Nr.
Stromzufuhr durch Schirmmast	1	200369
Stromverteilergehäuse	1	200565
Automatischer Hilfsabschalter	1	202051
Verkabelung, lang (nur an Diagonalspeichen möglich)	4	200579
Drehhalter	4	202040
Infrarot-Heizstrahler	4	200408
Stableuchte 13 W	4	202090

Bei den Größen 6 x 6 x 6 m mit Volant, Ø 4 m, Ø 5 m, 3,5 x 3,5 m, 2 x 4 m, 2,5 x 3,0 m, 2,5 x 3,5 m und 4 x 4 x 4 m weichen Sie bitte auf Paket S4 4Z aus.

Bei der Größe 3 x 3 m exzenztrisch weichen Sie bitte auf Paket S4 2A aus.

Bei den Größen 2 x 2 m und 2,5 x 2,5 m weichen Sie bitte auf das Paket S4 2Z aus.

Paket S 4 2Z Artikel-Nr. 207062

400 V-Anschluss. Paket beinhaltet:	Stück	Artikel-Nr.
Stromzufuhr durch Schirmmast	1	200369
Stromverteilergehäuse	1	200565
Automatischer Hilfsabschalter	1	202051
Verkabelung, kurz (Position bitte angeben)	2	200585
Schwenkstrebe	2	200578
Infrarot-Heizstrahler	2	200408
Stableuchte 13 W	4	202090

Bei den Größen 3 x 3 m exzentrisch, 2 x 4 m exzentrisch und 3 x 4 m exzentrisch weichen Sie bitte auf das Paket S4 2A aus.

Paket S 4 4Z Artikel-Nr. 207064

400 V-Anschluss. Paket beinhaltet:	Stück	Artikel-Nr.
Stromzufuhr durch Schirmmast	1	200369
Stromverteilergehäuse	1	200565
Automatischer Hilfsabschalter	1	202051
Verkabelung, kurz (Position bitte angeben)	4	200585
Schwenkstrebe	4	200578
Infrarot-Heizstrahler	4	200408
Stableuchte 13 W	4	202090

Bei den Größen 3 x 3 m exzenztrisch, 2 x 4 m exzentrisch, 3 x 4 m exzentrisch, 2 x 2 m, 2,5 x 2,5 m, 3 x 3 m und 4 x 5 m ist dieses Paket nicht machbar.
Lassen Sie sich bezüglich der Alternativen von uns beraten.

Infrarot-Heizstrahler + LED-Beleuchtung

Diese Pakete werden im Standard fest mit dem Erdkabel verbunden. Alternativ kann die Steckverbindung Artikel-Nr. 200581 eingesetzt werden.

Paket S 4LED 2A Artikel-Nr. 350953

400 V-Anschluss. Paket beinhaltet:	Stück	Artikel-Nr.
Stromzufuhr durch Schirmmast	1	200369
Stromverteilergehäuse	1	200565
Automatischer Hilfsabschalter	1	202051
Verkabelung, lang (nur an Diagonalspeichen möglich)	2	200579
Drehhalter	2	202040
Infrarot-Heizstrahler	2	200408
6-er Netzteil, im Schirm integriert	1	351920
LED-Leiste warmweiß, ohne Punktoptik	4	352187

Bei den Größen 6 x 6 x 6 m mit Volant, Ø 4 m, Ø 5 m, 2 x 2 m, 2,5 x 2,5 m, 3,5 x 3,5 m, 2 x 4 m, 2,5 x 3,0 m, 2,5 x 3,5 m und 4 x 4 x 4 m weichen Sie bitte auf Paket S4 LED 2Z aus.

Paket S 4LED 4A Artikel-Nr. 350954

400 V-Anschluss. Paket beinhaltet:	Stück	Artikel-Nr.
Stromzufuhr durch Schirmmast	1	200369
Stromverteilergehäuse	1	200565
Automatischer Hilfsabschalter	1	202051
Verkabelung, lang (nur an Diagonalspeichen möglich)	4	200579
Drehhalter	4	202040
Infrarot-Heizstrahler	4	200408
6-er Netzteil, im Schirm integriert	1	351920
LED-Leiste warmweiß, ohne Punktoptik	4	352187

Bei den Größen 6 x 6 x 6 m mit Volant, Ø 4 m, Ø 5 m, 3,5 x 3,5 m, 2 x 4 m, 2,5 x 3,0 m, 2,5 x 3,5 m und 4 x 4 x 4 m weichen Sie bitte auf Paket S4 LED 4Z aus.

Bei der Größe 3 x 3 m exzenztrisch weichen Sie bitte auf Paket S4 LED 2A aus.

Bei den Größen 2 x 2 m und 2,5 x 2,5 m weichen Sie bitte auf das Paket S4 LED 2Z aus.

Paket S 4LED 2Z Artikel-Nr. 350955

400 V-Anschluss. Paket beinhaltet:	Stück	Artikel-Nr.
Stromzufuhr durch Schirmmast	1	200369
Stromverteilergehäuse	1	200565
Automatischer Hilfsabschalter	1	202051
Verkabelung, kurz (Position bitte angeben)	2	200585
Schwenkstrebe	2	200578
Infrarot-Heizstrahler	2	200408
6-er Netzteil, im Schirm integriert	1	351920
LED-Leiste warmweiß, ohne Punktoptik	4	352187

Bei den Größen 3 x 3 m exzenztrisch, 2 x 4 m exzentrisch und 3 x 4 m exzentrisch weichen Sie bitte auf das Paket S 4LED 2A aus.

LED-Beleuchtung + Rohrmotor

Der Funksender ist separat zu bestellen.

Paket S 4LED 4Z Artikel-Nr. 350956

400 V-Anschluss. Paket beinhaltet:	Stück	Artikel-Nr.
Stromzufuhr durch Schirmmast	1	200369
Stromverteilergehäuse	1	200565
Automatischer Hilfsabschalter	1	202051
Verkabelung, kurz (Position bitte angeben)	4	200585
Schwenkstrebe	4	200578
Infrarot-Heizstrahler	4	200408
6-er Netzteil, im Schirm integriert	1	351920
LED-Leiste warmweiß, ohne Punktoptik	4	352187

Bei den Größen 3 x 3 m exzenztrisch, 2 x 4 m exzentrisch, 3 x 4 m exzentrisch, 2 x 2 m, 2,5 x 2,5 m, 3 x 3 m und 4 x 5 m ist dieses Paket nicht machbar.
Lassen Sie sich bezüglich der Alternativen von uns beraten.

Paket S 2LED M Artikel-Nr. 350946

12 V + 230 V-Anschluss. Paket beinhaltet:	Stück	Artikel-Nr.
W-MAY-Steckverbindung 3-polig	1	352422
H1-MAY-Steckverbindung	1	350931
Stromzufuhr durch Schirmmast	1	200369
Stromverteilergehäuse	1	350933
6-er Netzteil, am / im Haus montiert	1	351920
LED-Leiste warmweiß, ohne Punktoptik	2	352187
Rohrmotor (Funk)	1	202100

Paket S 4LED M Artikel-Nr. 350947

12 V + 230 V-Anschluss. Paket beinhaltet:	Stück	Artikel-Nr.
W-MAY-Steckverbindung 3-polig	1	352422
H1-MAY-Steckverbindung	1	350931
Stromzufuhr durch Schirmmast	1	200369
Stromverteilergehäuse	1	350933
6-er Netzteil, am / im Haus montiert	1	351920
LED-Leiste warmweiß, ohne Punktoptik	4	352187
Rohrmotor (Funk)	1	202100

Paket S 6LED M Artikel-Nr. 350948

12 V + 230 V-Anschluss. Paket beinhaltet:	Stück	Artikel-Nr.
W-MAY-Steckverbindung 3-polig	1	352422
H1-MAY-Steckverbindung	1	350931
Stromzufuhr durch Schirmmast	1	200369
Stromverteilergehäuse	1	350933
6-er Netzteil, am / im Haus montiert	1	351920
LED-Leiste warmweiß, ohne Punktoptik	6	352187
Rohrmotor (Funk)	1	202100

SCHATTELLO – mobile Befestigungselemente

Standrahmen für 1 Satz Betonplatten

Standrahmen
Rahmengröße 103 x 111 cm, Gesamthöhe 29 cm, Rahmenhöhe x = 5 cm, feuerverzinkt, Gewicht ca. 30 kg. Passend für 1 Satz handelsübliche Betonplatten 50 x 50 x 5 cm.

Artikel-Nr. **SZ411**

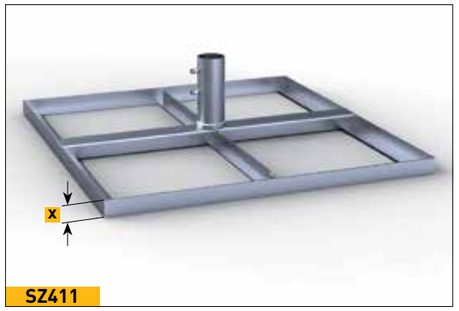

SZ411

Standrahmen mit Schrägausgleich
durch gummierte Stellschrauben, Rahmengröße 103 x 111 cm, Gesamthöhe min. 32 cm, max. 36 cm, feuerverzinkt, Gewicht ca. 30 kg. Passend für 1 Satz handelsübliche Betonplatten 50 x 50 x 5 cm.

Artikel-Nr. **SZ412**

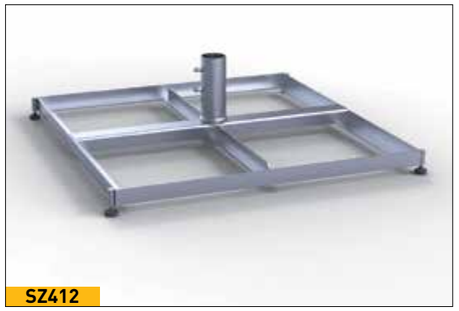
SZ412

Standrahmen fahrbar
Raddurchmesser 5 cm, mit gummierten Schwerlastrollen und Feststellbremse, Rahmengröße 103 x 111 cm, Gesamthöhe 36 cm, feuerverzinkt, Gewicht ca. 31 kg. Passend für 1 Satz handelsübliche Betonplatten 50 x 50 x 5 cm. Achtung, windempfindlich!

Artikel-Nr. **SZ414**

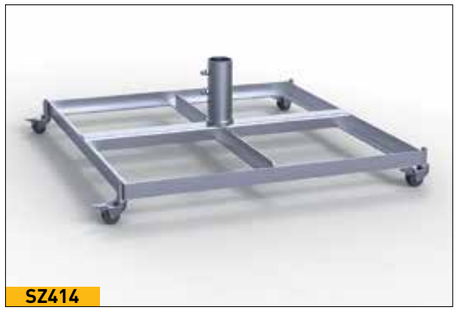
SZ414

Schwerlastrollen Ø 15 cm
Raddurchmesser 15 cm, für unebene Bodenbeläge. Gummiert, mit Feststellbremse, Tragfähigkeit 110 kg/Rad. Passend für SZ414 und SZ205.

Bei Bestellung mit Standrahmen. Artikel-Nr. **351498**

Zum Nachrüsten. Artikel-Nr. **351499**

Standrahmen mit Füßen
für Transport mit Gabelstapler oder Hubwagen, Rahmengröße 103 x 111 cm, Fußhöhe y = 10 cm, feuerverzinkt, Gewicht ca. 30 kg. Passend für 1 Satz handelsübliche Betonplatten 50 x 50 x 5 cm.

Artikel-Nr. **SZ420**

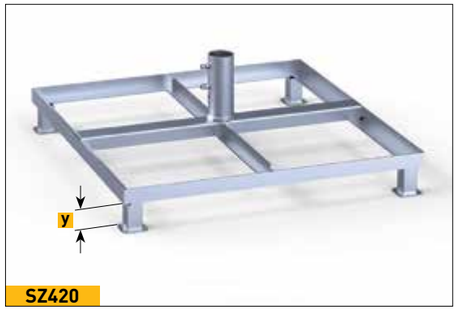

SZ420

SCHATTELLO – mobile Befestigungselemente

Standrahmenabdeckung
aus Edelstahl 1.4310, passend für SZ411, SZ412, SZ414 und SZ420. Zum Nachrüsten.

Artikel-Nr. **200906**

200906

SZ412 mit 200906

Standrahmen für 2 Sätze Betonplatten

Standrahmen
Rahmengröße 103 x 103 cm, Gesamthöhe 34 cm, Rahmenhöhe x = 5 cm, feuerverzinkt, Gewicht ca. 28 kg. Passend für 2 Sätze handelsübliche Betonplatten 50 x 50 x 5 cm.

Artikel-Nr. **SZ201**

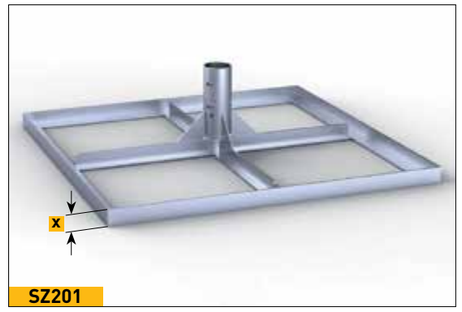

SZ201

Standrahmen mit Schrägausgleich
durch gummierte Stellschrauben, Rahmengröße 103 x 103 cm, Gesamthöhe min. 37 cm, max. 41 cm, feuerverzinkt, Gewicht ca. 29 kg. Passend für 2 Sätze handelsübliche Betonplatten 50 x 50 x 5 cm.

Artikel-Nr. **SZ203**

SZ203

Standrahmen fahrbar
mit gummierten Schwerlastrollen und Feststellbremse, Rahmengröße 103 x 103 cm, Gesamthöhe 41 cm, Raddurchmesser 5 cm, feuerverzinkt, Gewicht ca. 29 kg. Passend für 2 Sätze handelsübliche Betonplatten 50 x 50 x 5 cm. Achtung, windempfindlich!

Artikel-Nr. **SZ205**

SZ205

SCHATTELLO – mobile Befestigungselemente

Standrahmen
Gesamthöhe wird auftragsbezogen ebenerdig zum Terrassenboden festgelegt, Rahmengröße 103 x 103 cm, Oberteil abschraubbar, feuerverzinkt, Gewicht ca. 29 kg, inkl. Abdeckscheibe für Winterabdeckung. Passend für 1 Satz handelsübliche Betonplatten 50 x 50 x 5 cm.

Artikel-Nr. **SZ208**

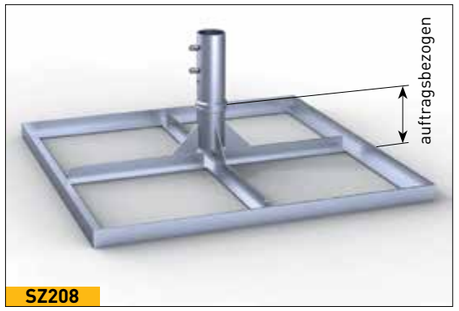

SZ208

SZ208 Installation

SZ208 Installation

Standrahmen mit Klappscharnier
Gesamthöhe wird auftragsbezogen ebenerdig zum Terrassenboden festgelegt, Rahmengröße 103 x 103 cm, Oberteil abschraubbar, feuerverzinkt, Gewicht ca. 32 kg, inkl. Abdeckscheibe für Winterabdeckung. Passend für 1 Satz handelsübliche Betonplatten 50 x 50 x 5 cm.

Artikel-Nr. **SZ210**

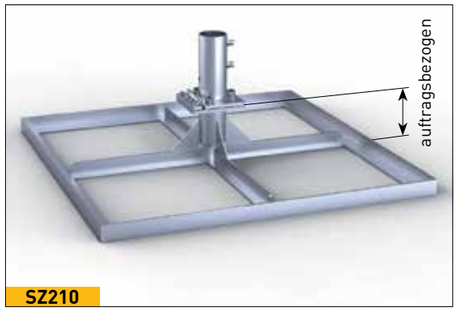

SZ210

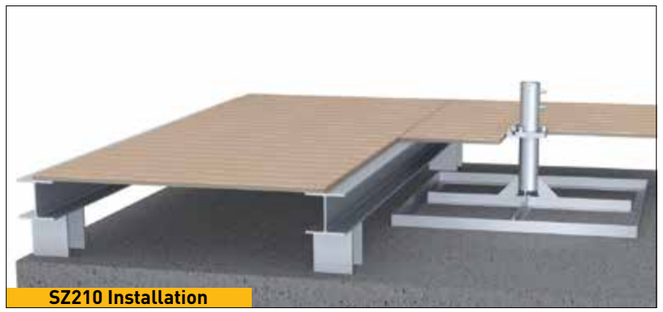
SZ210 Installation

SZ210 Installation

Betonplatten
1 Satz = 4 Stück je 50 x 50 x 5 cm, Einzelgewicht ca. 31 kg, Gesamtgewicht ca. 124 kg.

Artikel-Nr. **XZ50**

XZ50

SCHATTELLO – mobile Befestigungselemente

Standplatte
für Schirme bis 21 m², wird vor Ort zusammengeschraubt, schwerstes Bauteil ca. 50 kg, Grundfläche 147 x 147 cm, Stahlplattendicke x = 12 mm, feuerverzinkt, Gewicht ca. 213 kg.

Artikel-Nr. **SZ272**

SZ272 / SZ274

Standplatte
für Schirme ab 21 m², wird vor Ort zusammengeschraubt, schwerstes Bauteil ca. 63 kg, Grundfläche 147 x 147 cm, Stahlplattendicke x = 15 mm, feuerverzinkt, Gewicht ca. 263 kg.

Artikel-Nr. **SZ274**

Standplatte mit Klappscharnier
für Schirme bis 21 m², wird vor Ort zusammengeschraubt, schwerstes Bauteil ca. 50 kg, Grundfläche 147 x 147 cm, Stahlplattendicke x = 12 mm, feuerverzinkt, Gewicht ca. 214 kg.

Artikel-Nr. **SZ273**

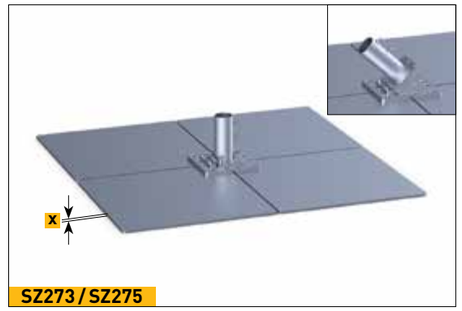

SZ273 / SZ275

Standplatte mit Klappscharnier
für Schirme ab 21 m², wird vor Ort zusammengeschraubt, schwerstes Bauteil ca. 63 kg, Grundfläche 147 x 147 cm, Stahlplattendicke x = 15 mm, feuerverzinkt, Gewicht ca. 264 kg.

Artikel-Nr. **SZ275**

SCHATTELLO – stationäre Befestigungselemente

Ankerhülse zum Einbetonieren
zweiteilig, Oberteil abschraubbar, für 8-Teiler, feuerverzinkt (auch in Edelstahl 1.4301 erhältlich), Gewicht ca. 7 kg, inkl. Abdeckscheibe für Winterabdeckung.
a = 22 cm, b = 29 cm, x = Ø 10 cm, y = 16 cm.

Artikel-Nr. **SZ118**

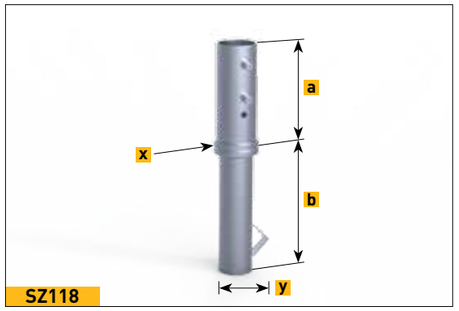

SZ118

SZ118 Installation

SZ118 Installation

Ankerhülse zum Einbetonieren mit Klappscharnier
zweiteilig, Oberteil abschraubbar, feuerverzinkt, Gewicht ca. 11 kg, inkl. Abdeckscheibe für Winterabdeckung.
v = Durchgangsbohrung für Elektrik Ø 7 cm.
w = Bohrung für Erdkabel Ø 1,3 cm.
a = 23 cm, b = 28 cm, x = 16 cm, y = 17,5 cm, z = 15 cm.

Artikel-Nr. **SZ150**

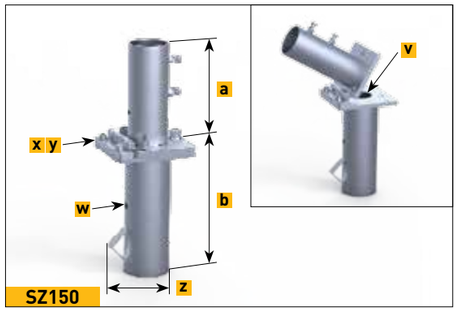

SZ150

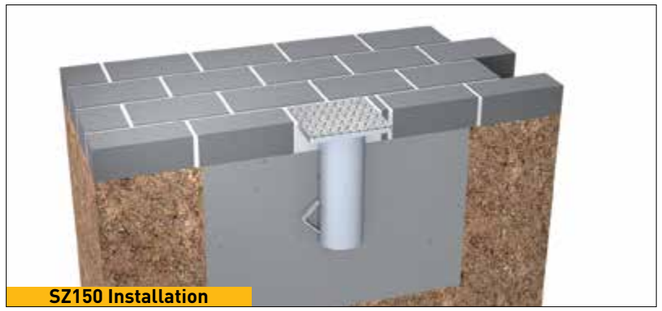
SZ150 Installation

SZ150 Installation

Ankerhülse zum Einbetonieren
für ein bestehendes Fundament mit einer Bohrung ab Ø 71 mm, zweiteilig, Oberteil abschraubbar, Bohrung wird mit Vergussbeton oder Epoxidharz zur Fixierung des Unterteils ausgegossen, bestehendes Fundament muss entsprechend der Schirmgröße dimensioniert sein, feuerverzinkt, Gewicht ca. 5 kg, Unterteil mit 4-Kant-Rohr, inkl. Abdeckscheibe für Winterabdeckung.
a = 22 cm, b = 29 cm, x = Ø 10 cm, y = □ 5 cm

Artikel-Nr. **SZ146**

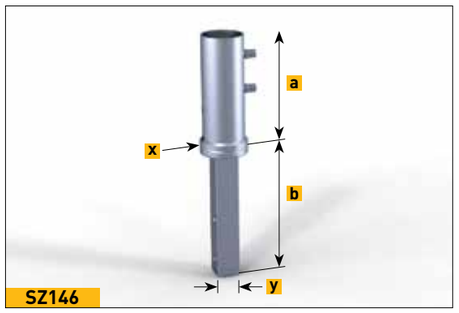

SZ146

SCHATTELLO – stationäre Befestigungselemente

Ankerplatte zum Aufdübeln
zweiteilig, Oberteil abschraubbar, feuerverzinkt, Gewicht ca. 15 kg.
a = 22 cm, x = □ 30 cm, t = 1,5 cm, z = Ø 1,8 cm

Artikel-Nr. **SZ261**

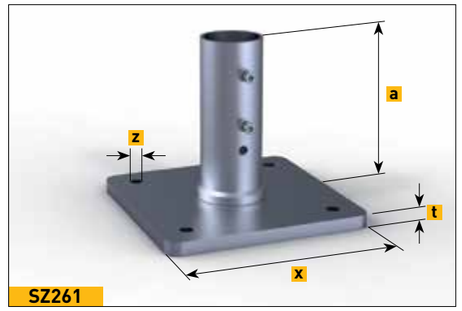

SZ261

SZ261 Installation

Ankerplatte zum Aufdübeln, mit Klappscharnier
feuerverzinkt, Gewicht ca. 11,2 kg.
a = 23 cm, x = 26 cm, y = 27,5 cm, t = 1,2 cm, z = Ø 1,8 cm

Artikel-Nr. **SZ131**

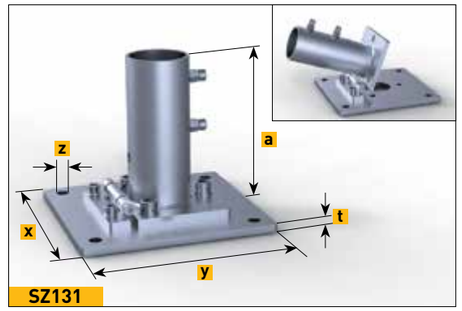

SZ131

SZ131 Installation

SCHATTELLO – stationäre Befestigungselemente

Ankerplatte zum Aufdübeln
Gesamthöhe wird auftragsbezogen ebeneerdig zum Terrassenboden festgelegt, Dübelplatte 50 x 50 cm, Oberteil abschraubbar, feuerverzinkt, Gewicht ca. 32 kg, inkl. Abdeckscheibe für Winterabdeckung.

Artikel-Nr. **SZ129**

SZ129

SZ129 Installation

SZ129 Installation

Ankerplatte zum Aufdübeln mit Klappscharnier
Gesamthöhe wird auftragsbezogen ebeneerdig zum Terrassenboden festgelegt, Dübelplatte 50 x 50 cm, Oberteil abschraubbar, feuerverzinkt, Gewicht ca. 33 kg, inkl. Abdeckscheibe für Winterabdeckung.

Artikel-Nr. **SZ127**

SZ127

SZ127 Installation

SZ127 Installation

SCHATTELLO – stationäre Befestigungselemente

Flachdach-Ankerplatte zum Aufdübeln mit Klappscharnier
Warmdachaufbau, systemgerechter Anschluss auf ein Flachdach mit Flüssigkunststoff, Gesamthöhe wird auftragsbezogen ebenerdig zum Flachdachboden festgelegt, Dübelplatte 50 x 50cm. Oberteil abschraubbar, feuerverzinkt, Gewicht ca. 38 kg, inkl. Abdeckscheibe für Winterabdeckung.

Artikel-Nr. **SZ186**

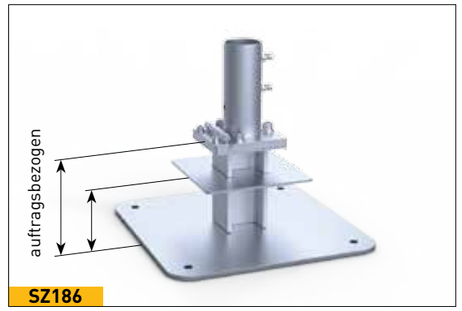

SZ186

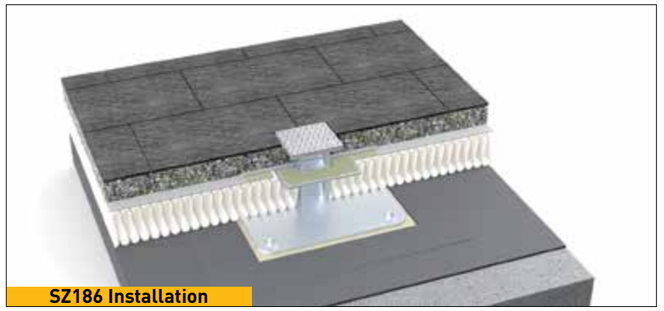
SZ186 Installation

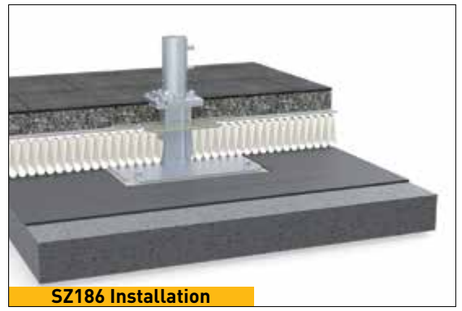
SZ186 Installation

Schwerlast-Ankerbolzen
Gewindestange mit Mutter passend für SZ261, SZ131, SZ127, SZ129 und SZ186; zugelassen für gerissenen und ungerissenen Beton B25 bis B55 bzw. C20/25 bis C50/60, sowie für Beton B15 und Naturstein mit dichtem Gefüge; Betonbohrung Ø 16 x 115 mm. Aus Edelstahl A4, Paket mit 4 Stück. Europäische Technische Zulassung ETA-05/0069.

Artikel-Nr. **200900**

200900

Bodenschraubanker
passend für alle Größen bis 28 m²; Bodenschraubanker mit Hülsen-Oberteil, inkl. Normteile zum Verschrauben. Anlieferung unverschraubt. Stahl, feuerverzinkt nach DIN EN ISO 1461, Gewicht ca. 27 kg, inkl. Abdeckscheibe für Winterabdeckung.
Anlieferung in 2 Teilen. Mehr Informationen siehe Seite 117.

Artikel-Nr. **SZ330**

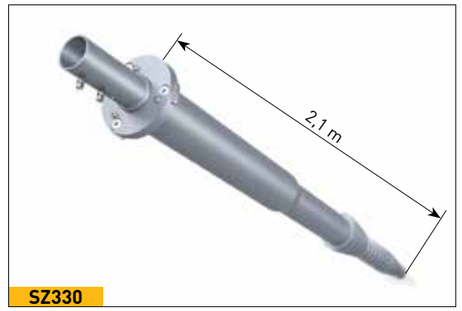

SZ330

Bodenschraubanker mit Klappscharnier
passend für alle Größen bis 28 m²; Bodenschraubanker mit Hülsen-Oberteil, inkl. Normteile zum Verschrauben. Anlieferung unverschraubt. Stahl, feuerverzinkt nach DIN EN ISO 1461, Gewicht ca. 27 kg, inkl. Abdeckscheibe für Winterabdeckung.
Anlieferung in 2 Teilen. Mehr Informationen siehe Seite 117.

Artikel-Nr. **SZ350**

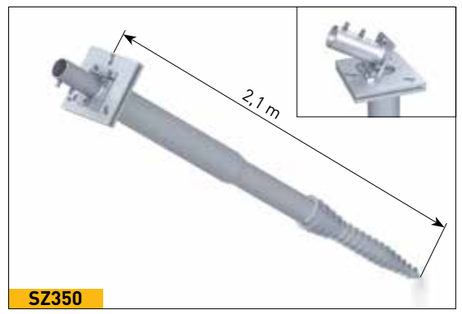

SZ350

SCHATTELLO – stationäre Befestigungselemente

Standplatte
Gesamthöhe wird auftragsbezogen ebenerdig zum Terrassenboden festgelegt, für Schirme bis 21 m², wird vor Ort zusammengeschraubt, schwerstes Bauteil ca. 50 kg, Grundfläche 147 x 147 cm, Stahlplattendicke x = 12 mm, Oberteil abschraubbar, feuerverzinkt, Gewicht ca. 227 kg, inkl. Abdeckscheibe für Winterabdeckung.
y = ☐ 28 cm

Artikel-Nr. **SZ240**

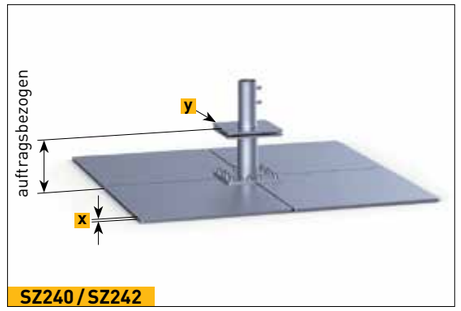

SZ240 / SZ242

Standplatte
Gesamthöhe wird auftragsbezogen ebenerdig zum Terrassenboden festgelegt, für Schirme ab 21 m², wird vor Ort zusammengeschraubt, schwerstes Bauteil ca. 63 kg, Grundfläche 147 x 147 cm, Stahlplattendicke x = 15 mm, Oberteil abschraubbar, feuerverzinkt, Gewicht ca. 277 kg, inkl. Abdeckscheibe für Winterabdeckung.

Artikel-Nr. **SZ242**

SZ240 / SZ242 Installation

Standplatte mit Klappscharnier
Gesamthöhe wird auftragsbezogen ebenerdig zum Terrassenboden festgelegt, für Schirme bis 21 m², wird vor Ort zusammengeschraubt, schwerstes Bauteil ca. 50 kg, Grundfläche 147 x 147 cm, Stahlplattendicke x = 12 mm, Oberteil abschraubbar, feuerverzinkt, Gewicht ca. 220 kg, inkl. Abdeckscheibe für Winterabdeckung.
y = ☐ 28 cm

Artikel-Nr. **SZ241**

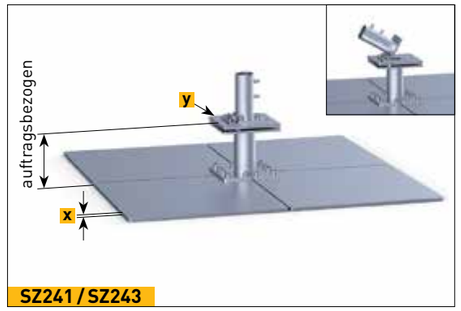

SZ241 / SZ243

Standplatte mit Klappscharnier
Gesamthöhe wird auftragsbezogen ebenerdig zum Terrassenboden festgelegt, für Schirme ab 21 m², wird vor Ort zusammengeschraubt, schwerstes Bauteil ca. 63 kg, Grundfläche 147 x 147 cm, Stahlplattendicke x = 15 mm, Oberteil abschraubbar, feuerverzinkt, Gewicht ca. 278 kg, inkl. Abdeckscheibe für Winterabdeckung.

Artikel-Nr. **SZ243**

SZ241 / SZ243 Installation

Diebstahlsicherung
Vorhängeschloss und Dorn, aus Edelstahl. Passend für Schirmmast Ø 76 mm, zum Nachrüsten.

Artikel-Nr. **200103**

200103

ALBATROS

Das Juwel unter den Großflächen-Schirmen

- **optimale Raumausnutzung**
- **großflächiger Allwetter-Schutz**
- **einfache Bedienung**
- **sehr windstabil**

MAY – Schirm-Systeme
Made in Germany

Speziell auf die Außengastronomie zugeschnitten, bietet dieses Schirmkonzept exklusive Atmosphäre auf großer Fläche. Sein klares Design ist einzigartig und verleiht jeder Außenfläche ihren ganz eigenen, unverwechselbaren Charme. Diese Schirme zeichnen sich durch eine besonders robuste Konstruktion aus.
ALBATROS – der ganz große technische Bruder des SCHATTELLO!

Die Bedienung

Das Schirmgestänge

Die Verbindung

Der Kopfteller

Die Bespannung

Ohne Volant

Mit Volant gerade

ALBATROS – Produktinformation

Die Bedienung
Der Großschirm wird mit einer leichtgängigen, abnehmbaren Edelstahl-Handkurbel oder Akku-Bohrmaschine (6-Kant-Einsatz) geöffnet und geschlossen. Ein präzise laufendes innenliegendes Kegelradgetriebe sorgt für mühelose Bedienung, auch nach vielen Jahren. Elektrischer Antrieb auf Anfrage.

Das Gestell
Das Gestell ist aus sehr hochwertigen, legierten, stranggepressten Aluminiumprofilen gefertigt. Die Gestelloberfläche ist pulverbeschichtet, äußerst stoß- und schlagfest in der Farbe reinweiß RAL 9010 erhältlich. Sonderfarben auf Wunsch lieferbar.
- Schirmmast Ø 100 x 5 mm
- Speichenabmaß 50 x 25 x 2 mm
- Stützstrebenabmaß 40 x 25 x 3 mm

Das robuste Schirmgestänge
Verteilerscheiben mit Stützstreben und Speichen. Um ein Verdrehen der Speichen zu verhindern, ist die untere Verteilerscheibe fest mit dem Schirmmast verschweißt.

Die Verbindungen
Auf sorgfältige Verarbeitung legen wir besonderen Wert; deshalb sind sämtliche Bewegungsachsen mit lösbaren Bolzen gesteckt. Diese aufwendige Herstellungsart gewährt ein Maximum an Stabilität und Langlebigkeit sowie einfachste Handhabung bei eventuellen Reparaturen.

Der Kopfteller
Elegant, formschön und abschraubbar. Farbe passend zum Gestell.

Die Bespannung
Durch das selbstspannende Teleskop-Federsystem sitzt die Bespannung nach Jahren noch straff und ist in wenigen Minuten ausgetauscht. Einfaches Aus- bzw. Einhängen der Haken an den Speichenenden. Stoffart und Stofffarbe siehe ab Seite 110.

Volantvarianten
- ohne Volant
- mit Volant gerade
- mit Volant DeLuxe, siehe Seite 116.

Bei Nichtgebrauch
Bei Schlechtwetterperioden kann die mitgelieferte Schutzhülle über den Schirm gestülpt werden.

Die Montage
- Schirm aus der Kartonhülse ziehen.
- Verpackungsmaterial entfernen.
- Schirm in Befestigungselement stellen, fertig – und das in wenigen Minuten.

Die Befestigungselemente
- Mobil
- Stationär
  siehe ab Seite 94.

Die Zusatz-Ausstattung
- Seitenbehang
- Regenrinne
- Rohrmotor, Heizstrahler, Beleuchtung und Lautsprecher
  siehe ab Seite 84 und 98.

Schließfunktion

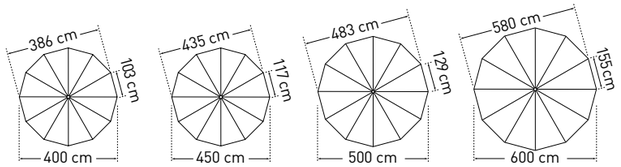

	ALBATROS rund		Ø 4,0 m	Ø 4,5 m	Ø 5,0 m	Ø 6,0 m
	Teilung		12	12	12	12
	Fläche	m²	12,5	15,9	19,6	28,3
A	Höhe geschlossen inkl. Kopf	cm	461	477	490	529
B	Höhe aufgespannt inkl. Kopf	cm	311	319	326	342
C	Durchgangshöhe mit Volant	cm	209	209	209	209
D	Durchgangshöhe ohne Volant	cm	242	242	242	242
E	Höhe Volant	cm	33	33	33	33
F	Bodenfreiheit untere Speichenkante	cm	252	246	229	216
G	Kurbelhöhe	cm	92	92	92	92
H	Höhe Verteilerflansch	cm	242	242	242	242
	Gewicht ohne Verpackung MayTex-Acryl ohne Volant	kg	85	97	104	126
	Schirmmast-Ø	mm	Außen-Ø 100, Wandstärke 5			
	Verpackung Kartonhülse: Länge 560 cm		Ø 45 cm ca. 30 kg			
	Fundament Länge/Breite/Mindest-Tiefe	cm	60 / 60 / 60	65 / 65 / 60	70 / 70 / 60	75 / 75 / 60
	Mindest-Ballast Anzahl Lagen Betonplatten XZ49		6 x = ca. 672 kg	7 x = ca. 784 kg	8 x = ca. 896 kg	9 x = ca. 1008 kg

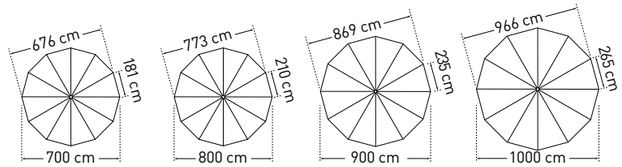

	Ø 7,0 m	Ø 8,0 m	Ø 9,0 m	Ø 10,0 m [1]
	12	12	12	12
	37	50	63	78
A	520	535	550	565
B	345	360	375	390
C	210	208	206	205
D	245	245	242	240
E	33	33	33	33
F	155	120	85	50
G	92	92	92	92
H	190	205	220	235
	128	133	147	160
	Außen-Ø 100, Wandstärke 5			
	Ø 45 cm ca. 30 kg			
	85 / 85 / 60	90 / 90 / 60	95 / 95 / 60	100 / 100 / 60
	11 x = ca. 1232 kg	11 x = ca. 1232 kg	12 x = ca. 1344 kg	14 x = ca. 1568 kg

[1] Bei Verwendung von Betonplatten als Ballast kann der Schirm wegen Speichenlänge nicht geschlossen werden. Schirmmast gegen Aufpreis z. B. um 20 cm verlängern (siehe Preisliste Zusatz-Ausstattung). Achtung, dann Höhenmaß 20 cm hochrechnen!

Alle Höhenangaben beziehen sich auf Schirme, mit MayTex-Acryl-Bespannung, die mit einem Ankerfuß AZ120 aufgestellt sind. Maße für andere Befestigungen ändern sich wie folgt:

Standrahmen: AZ111 + 1,5 cm
Standrahmen: AZ112 + 2 cm
Ankerplatte: AZ024 + 1,5 cm

Zwischenmaße sowie Sondergrößen auf Anfrage.
Maßtoleranzen ± 5 %.

3D-Darstellung eines Fundamentes, hier mit Winterabdeckung. Fundament frostsicher gründen und bei schlechtem Baugrund entsprechend vergrößern.

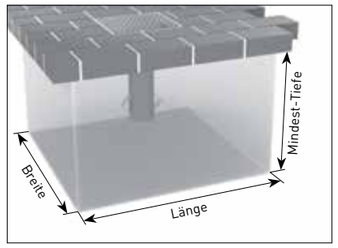

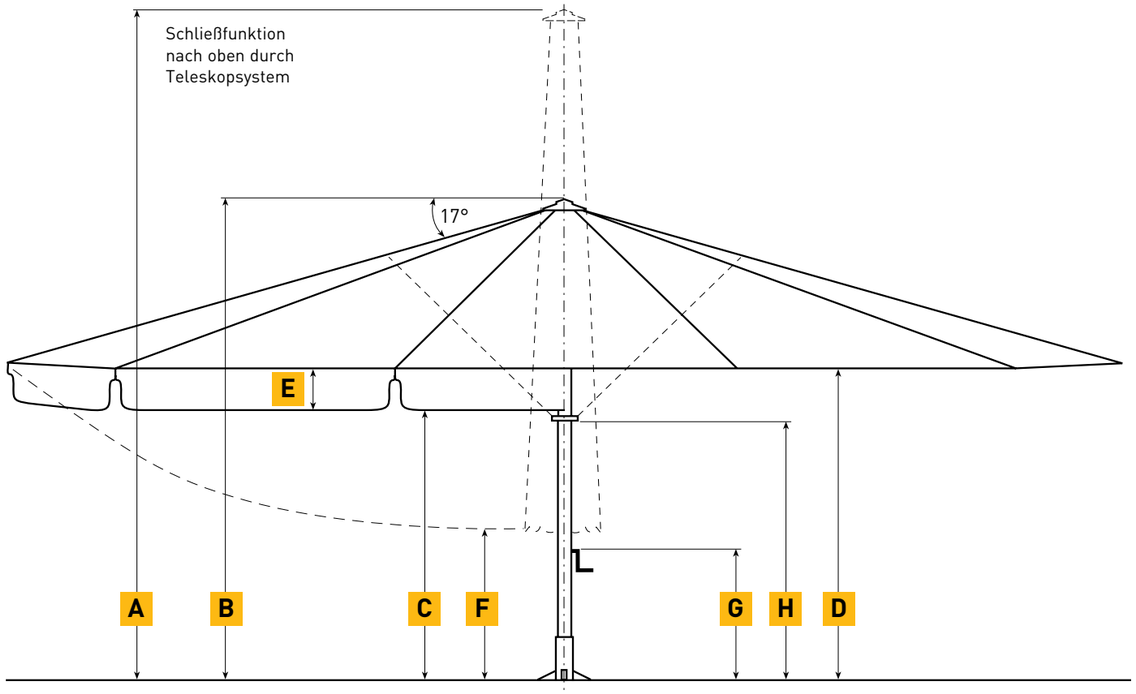

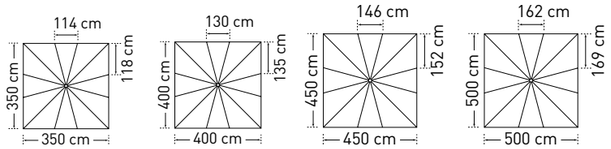

	ALBATROS quadratisch		3,5 x 3,5 m	4,0 x 4,0 m	4,5 x 4,5 m	5,0 x 5,0 m
	Teilung		12	12	12	12
	Fläche	m²	12,25	16	20,25	25
A	Höhe geschlossen inkl. Kopf	cm	450	458	480	492
B	Höhe aufgespannt inkl. Kopf	cm	308	311	319	327
C	Durchgangshöhe mit Volant	cm	209	209	209	209
D	Durchgangshöhe ohne Volant	cm	242	242	242	242
E	Höhe Volant	cm	33	33	33	33
F	Bodenfreiheit untere Speichenkante	cm	195	169	155	131
G	Kurbelhöhe	cm	92	92	92	92
H	Höhe Verteilerflansch	cm	242	242	242	242
	Gewicht ohne Verpackung MayTex-Acryl ohne Volant	kg	89	93	97	108
	Schirmmast-Ø	mm	Außen-Ø 100, Wandstärke 5			
	Verpackung Kartonhülse: Länge 560 cm		Ø 45 cm ca. 30 kg			
	Fundament Länge/Breite/Mindest-Tiefe	cm	60 / 60 / 60	70 / 70 / 60	80 / 80 / 60	85 / 85 / 60
	Mindest-Ballast Anzahl Lagen Betonplatten XZ49		6 x = ca. 672 kg	8 x = ca. 896 kg	10 x = ca. 1120 kg	11 x = ca. 1232 kg

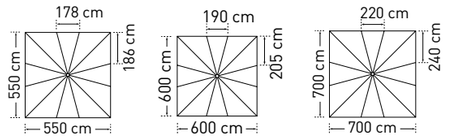

	5,5 x 5,5 m	6,0 x 6,0 m	7,0 x 7,0 m [1]
	12	12	12
	30,25	36	49
A	507	535	570
B	334	345	375
C	209	210	210
D	242	245	245
E	33	33	33
F	110	95	25
G	92	92	92
H	242	200	235
	116	113	160
	Außen-Ø 100, Wandstärke 5		
	Ø 45 cm ca. 30 kg		
	85 / 85 / 60	85 / 85 / 60	90 / 90 / 60
	11 x = ca. 1232 kg	10 x = ca. 1120 kg	11 x = ca. 1232 kg

[1] Bei Verwendung von Betonplatten als Ballast kann der Schirm wegen Speichenlänge nicht geschlossen werden. Schirmmast gegen Aufpreis z. B. um 20 cm verlängern (siehe Preisliste Zusatz-Ausstattung). Achtung, dann Höhenmaß 20 cm hochrechnen!

Alle Höhenangaben beziehen sich auf Schirme, mit MayTex-Acryl-Bespannung, die mit einem Ankerfuß AZ120 aufgestellt sind. Maße für andere Befestigungen ändern sich wie folgt:

Standrahmen: AZ111 + 1,5 cm
Standrahmen: AZ112 + 2 cm
Ankerplatte: AZ024 + 1,5 cm

Zwischenmaße sowie Sondergrößen auf Anfrage.
Maßtoleranzen ± 5 %.

3D-Darstellung eines Fundamentes, hier mit Winterabdeckung. Fundament frostsicher gründen und bei schlechtem Baugrund entsprechend vergrößern.

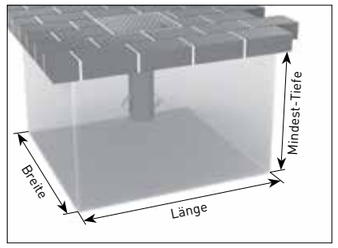

ALBATROS – Maße und Daten

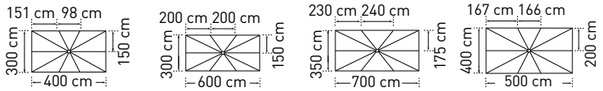

	ALBATROS rechteckig		3,0 x 4,0 m	3,0 x 6,0 m	3,5 x 7,0 m	4,0 x 5,0 m
	Teilung		10	10	10	10
	Fläche	m²	12	18	24,5	20
A	Höhe geschlossen inkl. Kopf	cm	437	483	490	463
B	Höhe aufgespannt inkl. Kopf	cm	296	305	312	311
C	Durchgangshöhe mit Volant	cm	209	216	216	209
D	Durchgangshöhe ohne Volant	cm	242	242	242	242
E	Höhe Volant	cm	33	33	33	33
F	Bodenfreiheit untere Speichenkante	cm	182	132	83	137
G	Kurbelhöhe	cm	92	92	92	92
H	Höhe Verteilerflansch	cm	242	198	205	242
	Gewicht ohne Verpackung MayTex-Acryl ohne Volant	kg	82	99	104	100
	Schirmmast-Ø	mm	Außen-Ø 100, Wandstärke 5			
	Verpackung Kartonhülse: Länge 560 cm		Ø 45 cm ca. 30 kg			
	Fundament Länge/Breite/Mindest-Tiefe	cm	60 / 60 / 60	75 / 75 / 60	85 / 85 / 60	65 / 65 / 60
	Mindest-Ballast Anzahl Lagen Betonplatten XZ49		6 x = ca. 672 kg	9 x = ca. 1008 kg	11 x = ca. 1232 kg	6 x = ca. 672 kg

[1] Bei Verwendung von Betonplatten als Ballast kann der Schirm wegen Speichenlänge nicht geschlossen werden. Schirmmast gegen Aufpreis z. B. um 20 cm verlängern (siehe Preisliste Zusatz-Ausstattung). Achtung, dann Höhenmaß 20 cm hochrechnen!

Alle Höhenangaben beziehen sich auf Schirme, mit MayTex-Acryl-Bespannung, die mit einem Ankerfuß AZ120 aufgestellt sind. Maße für andere Befestigungen ändern sich wie folgt:

Standrahmen: AZ111 + 1,5 cm
Standrahmen: AZ112 + 2 cm
Ankerplatte: AZ024 + 1,5 cm

Zwischenmaße sowie Sondergrößen auf Anfrage.
Maßtoleranzen ± 5 %.

3D-Darstellung eines Fundamentes, hier mit Winterabdeckung. Fundament frostsicher gründen und bei schlechtem Baugrund entsprechend vergrößern.

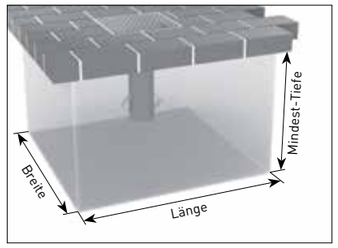

✱ **Neue Form!**

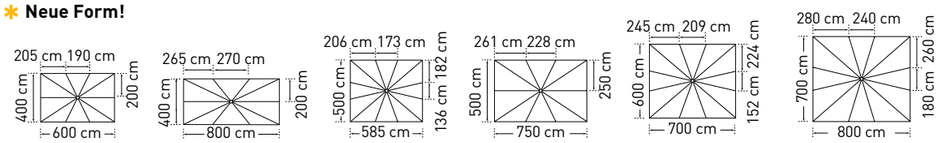

	4,0 x 6,0 m	4,0 x 8,0 m	5,0 x 5,85 m	5,0 x 7,5 m	6,0 x 7,0 m	7,0 x 8,0 m [1]
	10	10	12	10	12	12
	24	32	29	37,5	42	56
A	463	538	525	535	555	570
B	312	345	329	329	359	375
C	209	217	213	213	213	210
D	242	242	240	240	242	245
E	33	33	33	33	33	33
F	106	70	130	72	72	25
G	92	92	92	92	92	92
H	242	205	190	200	207	235
	114	129	106	129	121	160
	Außen-Ø 100, Wandstärke 5					
	Ø 45 cm ca. 30 kg					
	80 / 80 / 60	80 / 80 / 60	80 / 80 / 60	75 / 75 / 60	80 / 80 / 60	105 / 105 / 60
	10 x = ca. 1120 kg	10 x = ca. 1120 kg	10 x = ca. 1120 kg	9 x = ca. 1008 kg	10 x = ca. 1120 kg	16 x = ca. 1792 kg

Mercedes-Benz SLR McLaren VIP-Lounge, Circuit Paul Ricard HTTT, Le Castellet

AA130

Ersatz-Schutzhülle
mit Reißverschluss, aus Persenningmaterial, grau. Bitte Schirmgröße angeben.

Artikel-Nr. **AA130**

AA132 / AA134

Ersatz-Schutzhülle
mit Teleskopstab und Reißverschluss, Länge Teleskopstab 4,5 m, aus Persenningmaterial, grau. Obligatorisch für windexponierte und küstennahe Standorte. Bitte Schirmgröße angeben.

Artikel-Nr. **AA132**

Schutzhülle für Schirme mit integrierten Heizstrahlern
mit Teleskopstab und Reißverschluss, Länge Teleskopstab 4,5 m, aus Persenningmaterial, grau. Bitte Schirmgröße angeben.

Artikel-Nr. **AA134**

6-Kant-Einsatz
für ein schnelles Öffnen und Schließen des Schirmes per Akku-Bohrmaschine.

Artikel-Nr. **200112**

ALBATROS-Aluminium-Schirmgestell mit **seewasserbeständigen Verbindungen aus Edelstahl** V4A (1.4401, AISI 316).

Artikel-Nr. **350139**

Regenrinne
aus MayTex-Poly, mit Alurohren für die Stabilisierung, nur in Verbindung mit „Volant gerade".

Artikel-Nr. **XA141**

XA141

Befestigung für Seitenbehang und Regenrinne aus glasfaserverstärktem Kunststoff
Pro Speiche 1 Stück erforderlich.

mit 1 Ösenschraube — Artikel-Nr. **AA141 01**

mit 2 Ösenschrauben — Artikel-Nr. **AA141 02**

AA141 01

Befestigung für freitragende Regenrinne
Pro Speiche 1 Stück erforderlich.

Artikel-Nr. **AA150**

Schirmmast-Überlänge
Bitte Länge in cm angeben (max. 70 cm).

Schirmmast-Verkürzung
Länge auf Anfrage, abhängig von Schirmgröße.

Gestell-Sonderlackierung
Bitte RAL-Nummer angeben.

Bespannung in MayTex-PVC
ca. 380 g/m²

Seitenbehang
aus MayTex-Poly, siehe ab Seite 98.

Seitenbehang

SCHATTELLO 5 x 5 m

Rohrmotor

- **Produktvideo unter www.may-online.com**

Produktvideo

202116

202105

202115

202105 + 202115

202106

Rohrmotor
Vollständig in Schirmmast integriert und nicht sichtbar; Inbetriebnahme über Plug & Play; Öffnen und Schließen nach 3 Sekunden langem Betätigen des Funksenders (Schutzfunktion gegen versehentliche Aktivierung), Reichweite des Funksenders zu Schirmmast ca. 25 m; Ansteuerung ausschließlich über Funk; keine leitungsgebundene Ansteuerung (Festverdrahtung) möglich; inkl. Handkurbel für den Einsatz im Notfall bei Stromausfall; inkl. Steckverbindung von Erdkabel zu Motorenkabel. Die Motoren sind nur in Verbindung mit den Befestigungselementen AZ210, AZ120, AZ024, AZ128 oder AZ186 realisierbar. Kompatibel mit LED-Beleuchtung, nicht mit Heizstrahlern, Lautsprechern oder Diebstahlsicherung. Anschluss:
230 V~ / 50 Hz

Artikelnr. **202112**

Einzelfunksender
Beim Einsatz von einem Schirm ausreichend. 1-kanalig. Zum gleichzeitigen Bedienen von einem oder beliebig vielen Schirmen (2 Signale).

Artikel-Nr. **202105**

Handsenderhalter
Passend für Einzelfunksender 202105. Wird an der Wand angeschraubt.

Artikel-Nr. **202115**

18-kanaliger Funksender
Beim Einsatz von mehreren Schirmen. Ermöglicht eine Einzel- sowie Gruppenansteuerung der Schirme. Programmierung im Werk in Absprache. 18-kanalig. Zum getrennten Bedienen von 18 Schirmen (36 Signale).

Artikel-Nr. **202106**

Handsenderhalter
Passend für 18-kanaligen Funksender 202106. Wird an der Wand angeschraubt.

Artikel-Nr. **202116**

Wandsender
Funksender wird als Festinstallation an der Wand angeschraubt. Direkter Sichtkontakt zu Funkempfänger notwendig. Beim Einsatz von einem Schirm ausreichend. Zum gleichzeitigen Bedienen von einem oder beliebig vielen Schirmen (2 Signale).

Artikel-Nr. **202104**

BUS-Sendestation
Direkter Sichtkontakt zu Funkempfänger notwendig. Zum getrennten Bedienen von 2 Schirmen (4 Signale). Kombinierbar mit 18-kanaligem Funksender für eine Einzel- und Gruppensteuerung. Bei Kombination mit Einzelfunksender oder Wandsender ist nur eine Gruppensteuerung möglich. Geeignet für BUS-Systeme mit potentialfreien Ausgängen.

Artikel-Nr. **202108**

Windsensor
Nur zur Unterstützung, bei aufkommendem Wind muss der Betreiber in Eigenverantwortung die Schirme schließen und mit einem Gurt sichern. Der Windsensor misst die Windgeschwindigkeit und gibt dem Rohrmotor das Signal automatisch die Schirme zu schließen; mit einem einstellbaren Potentiometer wird die Sensibilität des Signals gesteuert. Solar- und Funkbetrieb, keine Verkabelung notwendig. Wird mit zwei mitgelieferten Dübeln an einem geeigneten Platz befestigt. Die Position sollte an der exponiertesten Lage und nah bei den Schirmen sein. Direkter Sichtkontakt zu Funkempfänger notwendig.

Artikel-Nr. **202110**

202106 + 202116

202104

202108

202110

Hier sind die gängigsten Varianten zu Komplettpaketen zusammengefasst.

Wählen Sie einen Schirm und eines der aufgeführten Pakete. Ab Seite 98 sind alle notwendigen Informationen über einzelne Bauteile aufgeführt. Die Pakete sind nur in Verbindung mit den Befestigungselementen AZ024, AZ120, AZ128, AZ186 und AZ210 realisierbar. Für Schirme bis 16 m² Fläche empfehlen wir 2 Leuchten und 2 Heizstrahler, bei größeren Schirmen sind 4 Leuchten und 4 Heizstrahler notwendig. Heizung und Motor sind nicht kombinierbar.

Stableuchten

Paket A 4 Artikel-Nr. 350957

230 V-Anschluss. Paket beinhaltet:	Stück	Artikel-Nr.
W-MAY-Steckverbindung 3-polig	1	352422
Stromzufuhr durch Schirmmast	1	200369
Stableuchte 13 W	4	202090

Paket A 6 Artikel-Nr. 350958

230 V-Anschluss. Paket beinhaltet:	Stück	Artikel-Nr.
W-MAY-Steckverbindung 3-polig	1	352422
Stromzufuhr durch Schirmmast	1	200369
Stableuchte 13 W	6	202090

Paket A 8 Artikel-Nr. 350959

230 V-Anschluss. Paket beinhaltet:	Stück	Artikel-Nr.
W-MAY-Steckverbindung 3-polig	1	352422
Stromzufuhr durch Schirmmast	1	200369
Stableuchte 13 W	8	202090

Paket A 10 Artikel-Nr. 350960

230 V-Anschluss. Paket beinhaltet:	Stück	Artikel-Nr.
W-MAY-Steckverbindung 3-polig	1	352422
Stromzufuhr durch Schirmmast	1	200369
Stableuchte 13 W	10	202090

Paket A 12 Artikel-Nr. 350961

230 V-Anschluss. Paket beinhaltet:	Stück	Artikel-Nr.
W-MAY-Steckverbindung 3-polig	1	352422
Stromzufuhr durch Schirmmast	1	200369
Stableuchte 13 W	12	202090

LED-Beleuchtung

Paket A 4LED Artikel-Nr. 350962

230 V-Anschluss. Paket beinhaltet:	Stück	Artikel-Nr.
W-MAY-Steckverbindung 3-polig	1	352422
Stromzufuhr durch Schirmmast	1	200369
Stromverteilergehäuse	1	200566
6-er Netzteil, im Schirm integriert	1	351920
LED-Leiste warmweiß, ohne Punktoptik	4	352187

Paket A 6LED Artikel-Nr. 350989

230 V-Anschluss. Paket beinhaltet:	Stück	Artikel-Nr.
W-MAY-Steckverbindung 3-polig	1	352422
Stromzufuhr durch Schirmmast	1	200369
6-er Netzteil, im Schirm integriert	1	351920
LED-Leiste warmweiß, ohne Punktoptik	6	352187

Paket A 8LED Artikel-Nr. 350964

12 V-Anschluss. Paket beinhaltet:	Stück	Artikel-Nr.
W-MAY-Steckverbindung 3-polig	1	352422
Stromzufuhr durch Schirmmast	1	200369
20-er Netzteil, am / im Haus montiert	1	350271
LED-Leiste warmweiß, ohne Punktoptik	8	352187

Paket A 10LED Artikel-Nr. 350965

12 V-Anschluss. Paket beinhaltet:	Stück	Artikel-Nr.
W-MAY-Steckverbindung 3-polig	1	352422
Stromzufuhr durch Schirmmast	1	200369
20-er Netzteil, am / im Haus montiert	1	350271
LED-Leiste warmweiß, ohne Punktoptik	10	352187

Paket A 12LED Artikel-Nr. 350966

12 V-Anschluss. Paket beinhaltet:	Stück	Artikel-Nr.
W-MAY-Steckverbindung 3-polig	1	352422
Stromzufuhr durch Schirmmast	1	200369
20-er Netzteil, am / im Haus montiert	1	350271
LED-Leiste warmweiß, ohne Punktoptik	12	352187

Infrarot-Heizstrahler

Diese Pakete werden im Standard fest mit dem Erdkabel verbunden. Alternativ kann die Steckverbindung Artikel-Nr. 200581 eingesetzt werden.

Paket A 0 4A Artikel-Nr. 351494

400 V-Anschluss. Paket beinhaltet:	Stück	Artikel-Nr.
Stromzufuhr durch Schirmmast	1	200369
Stromverteilergehäuse	1	200566
Automatischer Hilfsabschalter	1	202051
Verkabelung, lang (nur an Diagonalspeichen möglich)	4	200579
Drehhalter	4	200577
Infrarot-Heizstrahler	4	200408

Bei den Größen Ø 4 m, Ø 4,5 m, Ø 5 m, Ø 6 m, Ø 7 m, 3,5 x 3,5 m, 3 x 6 m, 3,5 x 7 m mit Volant, 4 x 6 m, 4 x 8 m mit Volant und 5 x 5,85 m mit Volant, weichen Sie bitte auf Paket A 0 4Z aus.

Paket A 0 4Z Artikel-Nr. 351495

400 V-Anschluss. Paket beinhaltet:	Stück	Artikel-Nr.
Stromzufuhr durch Schirmmast	1	200369
Stromverteilergehäuse	1	200566
Automatischer Hilfsabschalter	1	202051
Verkabelung, kurz (Position bitte angeben)	4	200585
Schwenkstrebe	4	200578
Infrarot-Heizstrahler	4	200408

MARC CAIN Verwaltungsgebäude, in Bodelshausen

Infrarot-Heizstrahler + Stableuchten

Diese Pakete werden im Standard fest mit dem Erdkabel verbunden. Alternativ kann die Steckverbindung Artikel-Nr. 200581 eingesetzt werden.

Paket A 6 4A Artikel-Nr. 202066

400 V-Anschluss. Paket beinhaltet:	Stück	Artikel-Nr.
Stromzufuhr durch Schirmmast	1	200369
Stromverteilergehäuse	1	200566
Automatischer Hilfsabschalter	1	202051
Verkabelung, lang (nur an Diagonalspeichen möglich)	4	200579
Drehhalter	4	200577
Infrarot-Heizstrahler	4	200408
Stableuchte 13 W	6	202090

Bei den Größen Ø 4 m, Ø 4,5 m, Ø 5 m, Ø 6 m, Ø 7 m, 3,5 x 3,5 m, 3 x 6 m, 3,5 x 7 m mit Volant, 4 x 6 m, 4 x 8 m mit Volant und 5 x 5,85 m mit Volant, weichen Sie bitte auf Paket A 6 4Z aus.

Paket A 8 4A Artikel-Nr. 350984

400 V-Anschluss. Paket beinhaltet:	Stück	Artikel-Nr.
Stromzufuhr durch Schirmmast	1	200369
Stromverteilergehäuse	1	200566
Automatischer Hilfsabschalter	1	202051
Verkabelung, lang (nur an Diagonalspeichen möglich)	4	200579
Drehhalter	4	200577
Infrarot-Heizstrahler	4	200408
Stableuchte 13 W	8	202090

Bei den Größen Ø 4 m, Ø 4,5 m, Ø 5 m, Ø 6 m, Ø 7 m, 3,5 x 3,5 m, 3 x 6 m, 3,5 x 7 m mit Volant, 4 x 6 m, 4 x 8 m mit Volant und 5 x 5,85 m mit Volant, weichen Sie bitte auf Paket A 8 4Z aus.

Paket A 6 4Z Artikel-Nr. 350061

400 V-Anschluss. Paket beinhaltet:	Stück	Artikel-Nr.
Stromzufuhr durch Schirmmast	1	200369
Stromverteilergehäuse	1	200566
Automatischer Hilfsabschalter	1	202051
Verkabelung, kurz (Position bitte angeben)	4	200585
Schwenkstrebe	4	200578
Infrarot-Heizstrahler	4	200408
Stableuchte 13 W	6	202090

Paket A 8 4Z Artikel-Nr. 350985

400 V-Anschluss. Paket beinhaltet:	Stück	Artikel-Nr.
Stromzufuhr durch Schirmmast	1	200369
Stromverteilergehäuse	1	200566
Automatischer Hilfsabschalter	1	202051
Verkabelung, kurz (Position bitte angeben)	4	200585
Schwenkstrebe	4	200578
Infrarot-Heizstrahler	4	200408
Stableuchte 13 W	8	202090

Infrarot-Heizstrahler + LED-Beleuchtung

Diese Pakete werden im Standard fest mit dem Erdkabel verbunden. Alternativ kann die Steckverbindung Artikel-Nr. 200581 (400 V) mit der H1-Steckverbindung Artikel-Nr. 350931 (12 V) eingesetzt werden.

Paket A 6LED 4A Artikel-Nr. 350990

400 V-Anschluss. Paket beinhaltet:	Stück	Artikel-Nr.
Stromzufuhr durch Schirmmast	1	200369
Stromverteilergehäuse	1	200566
Automatischer Hilfsabschalter	1	202051
Verkabelung, lang (nur an Diagonalspeichen möglich)	4	200579
Drehhalter	4	200577
Infrarot-Heizstrahler	4	200408
6-er Netzteil, im Schirm integriert	1	351920
LED-Leiste warmweiß, ohne Punktoptik	6	352187

Bei den Größen Ø 4 m, Ø 4,5 m, Ø 5 m, Ø 6 m, Ø 7 m, 3,5 x 3,5 m, 3 x 6 m, 3,5 x 7 m mit Volant, 4 x 6 m, 4 x 8 m mit Volant und 5 x 5,85 m mit Volant, weichen Sie bitte auf Paket A 6LED 4Z aus.

Paket A 8LED 4A Artikel-Nr. 350980

12 V + 400 V-Anschluss. Paket beinhaltet:	Stück	Artikel-Nr.
Stromzufuhr durch Schirmmast	1	200369
Stromverteilergehäuse	1	200566
Automatischer Hilfsabschalter	1	202051
Verkabelung, lang (nur an Diagonalspeichen möglich)	4	200579
Drehhalter	4	200577
Infrarot-Heizstrahler	4	200408
20-er Netzteil, am / im Haus montiert	1	350271
LED-Leiste warmweiß, ohne Punktoptik	8	352187

Bei den Größen Ø 4 m, Ø 4,5 m, Ø 5 m, Ø 6 m, Ø 7 m, 3,5 x 3,5 m, 3 x 6 m, 3,5 x 7 m mit Volant, 4 x 6 m, 4 x 8 m mit Volant und 5 x 5,85 m mit Volant, weichen Sie bitte auf Paket A 8LED 4Z aus.

Paket A 6LED 4Z Artikel-Nr. 350991

400 V-Anschluss. Paket beinhaltet:	Stück	Artikel-Nr.
Stromzufuhr durch Schirmmast	1	200369
Stromverteilergehäuse	1	200566
Automatischer Hilfsabschalter	1	202051
Verkabelung, kurz (Position bitte angeben)	4	200585
Schwenkstrebe	4	200578
Infrarot-Heizstrahler	4	200408
6-er Netzteil, im Schirm integriert	1	351920
LED-Leiste warmweiß, ohne Punktoptik	6	352187

Paket A 8LED 4Z Artikel-Nr. 350981

12 V + 400 V-Anschluss. Paket beinhaltet:	Stück	Artikel-Nr.
Stromzufuhr durch Schirmmast	1	200369
Stromverteilergehäuse	1	200566
Automatischer Hilfsabschalter	1	202051
Verkabelung, kurz (Position bitte angeben)	4	200585
Schwenkstrebe	4	200578
Infrarot-Heizstrahler	4	200408
20-er Netzteil, am / im Haus montiert	1	350271
LED-Leiste warmweiß, ohne Punktoptik	8	352187

LED-Beleuchtung + Rohrmotor

Der Funksender ist separat zu bestellen.

Paket A 4LED M Artikel-Nr. 350967

12 V + 230 V-Anschluss. Paket beinhaltet:	Stück	Artikel-Nr.
W-MAY-Steckverbindung 3-polig	1	352422
H1-MAY-Steckverbindung	1	350931
Stromzufuhr durch Schirmmast	1	200369
Stromverteilergehäuse	1	350932
6-er Netzteil, am / im Haus montiert	1	351920
LED-Leiste warmweiß, ohne Punktoptik	4	352187
Rohrmotor (Funk)	1	202112

Paket A 6LED M Artikel-Nr. 350968

12 V + 230 V-Anschluss. Paket beinhaltet:	Stück	Artikel-Nr.
W-MAY-Steckverbindung 3-polig	1	352422
H1-MAY-Steckverbindung	1	350931
Stromzufuhr durch Schirmmast	1	200369
Stromverteilergehäuse	1	350932
6-er Netzteil, am / im Haus montiert	1	351920
LED-Leiste warmweiß, ohne Punktoptik	6	352187
Rohrmotor (Funk)	1	202112

Paket A 8LED M Artikel-Nr. 350969

12 V + 230 V-Anschluss. Paket beinhaltet:	Stück	Artikel-Nr.
W-MAY-Steckverbindung 3-polig	1	352422
H1-MAY-Steckverbindung	1	350931
Stromzufuhr durch Schirmmast	1	200369
Stromverteilergehäuse	1	350932
20-er Netzteil, am / im Haus montiert	1	350271
LED-Leiste warmweiß, ohne Punktoptik	8	352187
Rohrmotor (Funk)	1	202112

Paket A 10LED M Artikel-Nr. 350970

12 V + 230 V-Anschluss. Paket beinhaltet:	Stück	Artikel-Nr.
W-MAY-Steckverbindung 3-polig	1	352422
H1-MAY-Steckverbindung	1	350931
Stromzufuhr durch Schirmmast	1	200369
Stromverteilergehäuse	1	350932
20-er Netzteil, am / im Haus montiert	1	350271
LED-Leiste warmweiß, ohne Punktoptik	10	352187
Rohrmotor (Funk)	1	202112

Paket A 12LED M Artikel-Nr. 350971

12 V + 230 V-Anschluss. Paket beinhaltet:	Stück	Artikel-Nr.
W-MAY-Steckverbindung 3-polig	1	352422
H1-MAY-Steckverbindung	1	350931
Stromzufuhr durch Schirmmast	1	200369
Stromverteilergehäuse	1	350932
20-er Netzteil, am / im Haus montiert	1	350271
LED-Leiste warmweiß, ohne Punktoptik	12	352187
Rohrmotor (Funk)	1	202112

ALBATROS – mobile Befestigungselemente

Standrahmen
Rahmengröße 112 x 112 cm, Gesamthöhe 46 cm, Rahmenhöhe x = 9 cm, Gewicht ca. 60 kg, feuerverzinkt, serienmäßig abschließbar mit Diebstahlsicherung. Passend für XZ49 oder handelsübliche Betonplatten 50 x 50 x 5 cm (an einer Ecke anschneiden).

Artikel-Nr. **AZ111**

Standrahmen mit Schrägausgleich
inkl. 8 Stellschrauben, Rahmengröße 112 x 112 cm, Gesamthöhe 48 cm, max. 53 cm, Gewicht ca. 63 kg, feuerverzinkt, serienmäßig abschließbar mit Diebstahlsicherung. Passend für XZ49 oder handelsübliche Betonplatten 50 x 50 x 5 cm (an einer Ecke anschneiden).

Artikel-Nr. **AZ112**

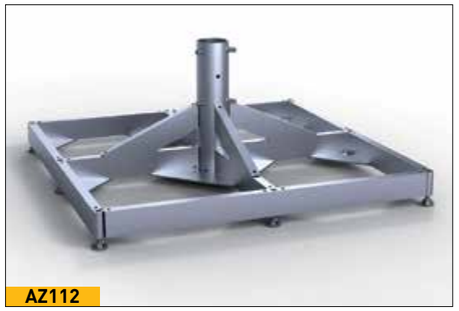

Standrahmen mit Klappscharnier
Gesamthöhe wird auftragsbezogen ebenerdig zum Terrassenboden festgelegt, inkl. 8 Stellschrauben, Rahmengröße 112 x 112 cm, Gewicht ca. 74 kg, feuerverzinkt, serienmäßig abschließbar mit Diebstahlsicherung. Passend für XZ49 oder handelsübliche Betonplatten 50 x 50 x 5 cm (an einer Ecke anschneiden).

Artikel-Nr. **AZ210**

Betonplatten mit angeschnittener Ecke
1 Satz = 4 Stück je 50 x 50 x 5 cm. Angeschnittene Ecke 70 mm x 45°. Einzelgewicht ca. 30 kg, Gesamtgewicht ca. 120 kg.

Artikel-Nr. **XZ49**

ALBATROS – stationäre Befestigungselemente

Ankerfuß zum Einbetonieren mit Klappscharnier
zweiteilig, serienmäßig abschließbar mit Diebstahlsicherung, feuerverzinkt, Gewicht 20,5 kg. Schirm vor Ort mit Ankerfuß vorbohren.
v = Durchgangsbohrung für Elektrik Ø 8,5 cm.
w = Bohrung für Erdkabel Ø 1,3 cm.
a = 36 cm, b = 41 cm, x = 24 cm, y = 14,5 cm, z = 27,3 cm

Artikel-Nr. **AZ120**

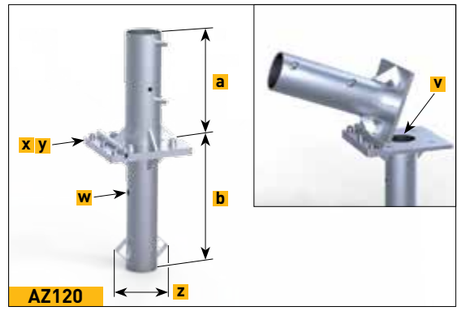

Ankerplatte zum Aufdübeln mit Klappscharnier
zweiteilig, serienmäßig abschließbar mit Diebstahlsicherung, feuerverzinkt, Gewicht 22 kg. Schirm vor Ort mit Oberteil der Ankerplatte vorbohren. Zwei Packungen der Schwerlast-Ankerbolzen (Artikel-Nr. 200900) notwendig.
a = 37,5 cm, x = 34 cm, y = 37,5 cm, t = 1,2 cm, z = Ø 1,8 cm

Artikel-Nr. **AZ024**

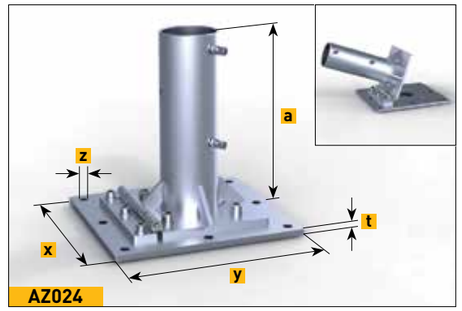

Diebstahlsicherung
Vorhängeschloss und Dorn, aus Edelstahl. Passend für Schirmmast Ø 100 mm, zum Nachrüsten.

Artikel-Nr. **200826**

ALBATROS – stationäre Befestigungselemente

Ankerplatte zum Aufdübeln mit Klappscharnier
Gesamthöhe wird auftragsbezogen ebenerdig zum Terrassenboden festgelegt, zweiteilig, serienmäßig abschließbar mit Diebstahlsicherung, feuerverzinkt, Dübelplatte 50 x 50 cm. Schirm vor Ort mit Oberteil der Ankerplatte vorbohren. Zwei Packungen der Schwerlast-Ankerbolzen (Artikel-Nr. 200900) notwendig.

Artikel-Nr. **AZ128**

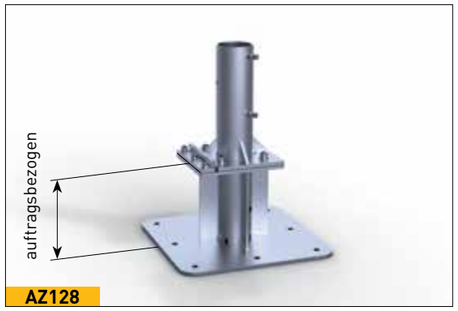

AZ128

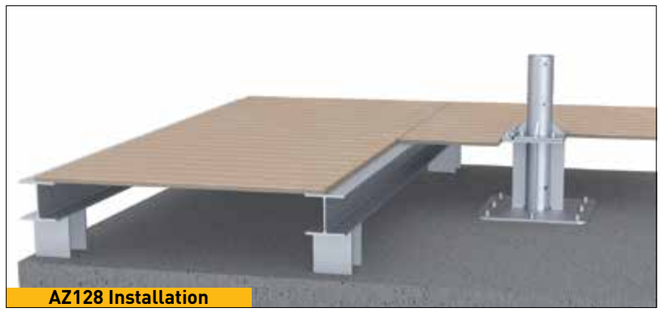
AZ128 Installation

AZ128 Installation

Flachdach-Ankerplatte zum Aufdübeln mit Klappscharnier
Warmdachaufbau, systemgerechter Anschluss auf ein Flachdach mit Flüssigkunststoff, Gesamthöhe wird auftragsbezogen ebenerdig zum Flachdachboden festgelegt, Oberteil abschraubbar, feuerverzinkt, Dübelplatte 50 x 50 cm. Schirm vor Ort mit Oberteil der Ankerplatte vorbohren. Zwei Packungen der Schwerlast-Ankerbolzen (Artikel-Nr. 200900) notwendig.

Artikel-Nr. **AZ186**

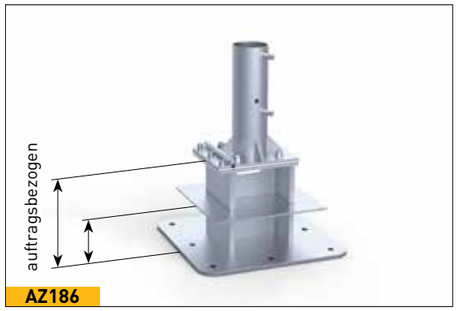

AZ186

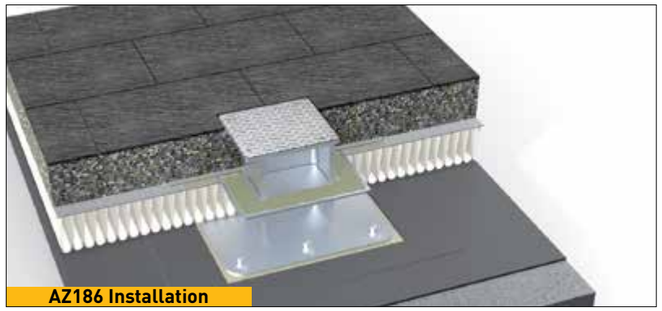
AZ186 Installation

AZ186 Installation

Schwerlast-Ankerbolzen
Gewindestange mit Mutter passend für AZ024, AZ128 und AZ186 (2 Packungen notwendig); zugelassen für gerissenen und ungerissenen Beton B25 bis B55 bzw. C20/25 bis C50/60, sowie für Beton B15 und Naturstein mit dichtem Gefüge; Betonbohrung Ø 16 x 115 mm. Aus Edelstahl A4, Paket mit 4 Stück. Europäische Technische Zulassung ETA-05/0069.

Artikel-Nr. **200900**

200900

Premium-Schirmausrüstung für Terrasse und Raucherzone

Ein Schirm bietet Schutz vor Sonne und Regen, das MAY-Premiumpaket kann noch mehr:
Ausgestattet mit Beleuchtung und Infrarot-Heizstrahlern schafft die Beschirmung des Außenbereiches eine stimmungsvolle Atmosphäre – und das zu jeder Tages- und Jahreszeit. Die Komfortausstattung verlängert die Freiluftsaison – Ihre Gäste bleiben und genießen. Zudem bieten Sie Ihren Gästen einen einladenden Raucherraum im Freien an. Ein Platz für Raucher – ein Plus für Ihre Geschäfte!

Optimale Wärmeverteilung
Die Strahlung der Infrarot-Heizstrahler bildet einen schützenden Wärmegürtel in Form von Wärmekegeln.

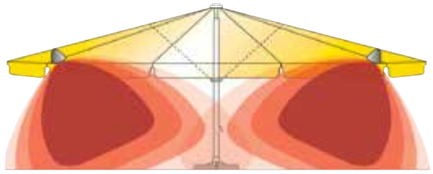

Durchdachte Sicherheit
Die Kombination Mensch und Elektrik im Außeneinsatz stellt besondere Sicherheitsanforderungen. Deshalb werden ausschließlich Bauteile verwendet, die für den Außenbereich zugelassen und Spritzwasser geschützt sind.
Jeder, mit Heizstrahlern, ausgerüstete Schirm wird sorgfältig getestet und protokolliert. Auf Wunsch wird ein Sicherheits-Hauptstromabschalter integriert, der beim Schließvorgang die Heizstrahler automatisch abschaltet.

Moderne Wirtschaftlichkeit
Bei den laufenden Stromkosten ist dieses System ein echter Geheimtipp: ca. 90% Wärmeausbeute, das entspricht einer Energieersparnis von ca. 30% gegenüber herkömmlichen Systemen.
Um nicht unnötig Strom zu verbrauchen, lassen sich die Infrarot-Heizstrahler einzeln am Gehäuse schalten. Als weitere Sparoption für Raucherzonen kann ein Zeitschalter eingebaut werden. Dieser wird per Knopfdruck vom Raucher aktiviert und nimmt, nach 15 Minuten, die Infrarot-Heizstrahler vom Netz.

Höchster Bedienkomfort
Einfache Handhabung für das Servicepersonal. Der Schirm mit voll integrierter Premiumausrüstung kann geschlossen werden, ohne Demontage von Heizstrahler oder Beleuchtung.

Windschutz für Raucherzone
Seitenbehänge machen den Schirm allwettertauglich und schützen vor Seitenwind. Das Material in Polyester ist langlebig und kann mit einer Grafik Ihrer Wahl bedruckt werden. Mehrere Varianten sind lieferbar: z.B. ohne Fenster, mit Fenster oder mit durchgehendem Lichtband, siehe ab Seite 108.

Heizstrahler- und Beleuchtungsbeispiel
mit Ankerhülse SZ150
Paket S44A
am Modell SCHATTELLO

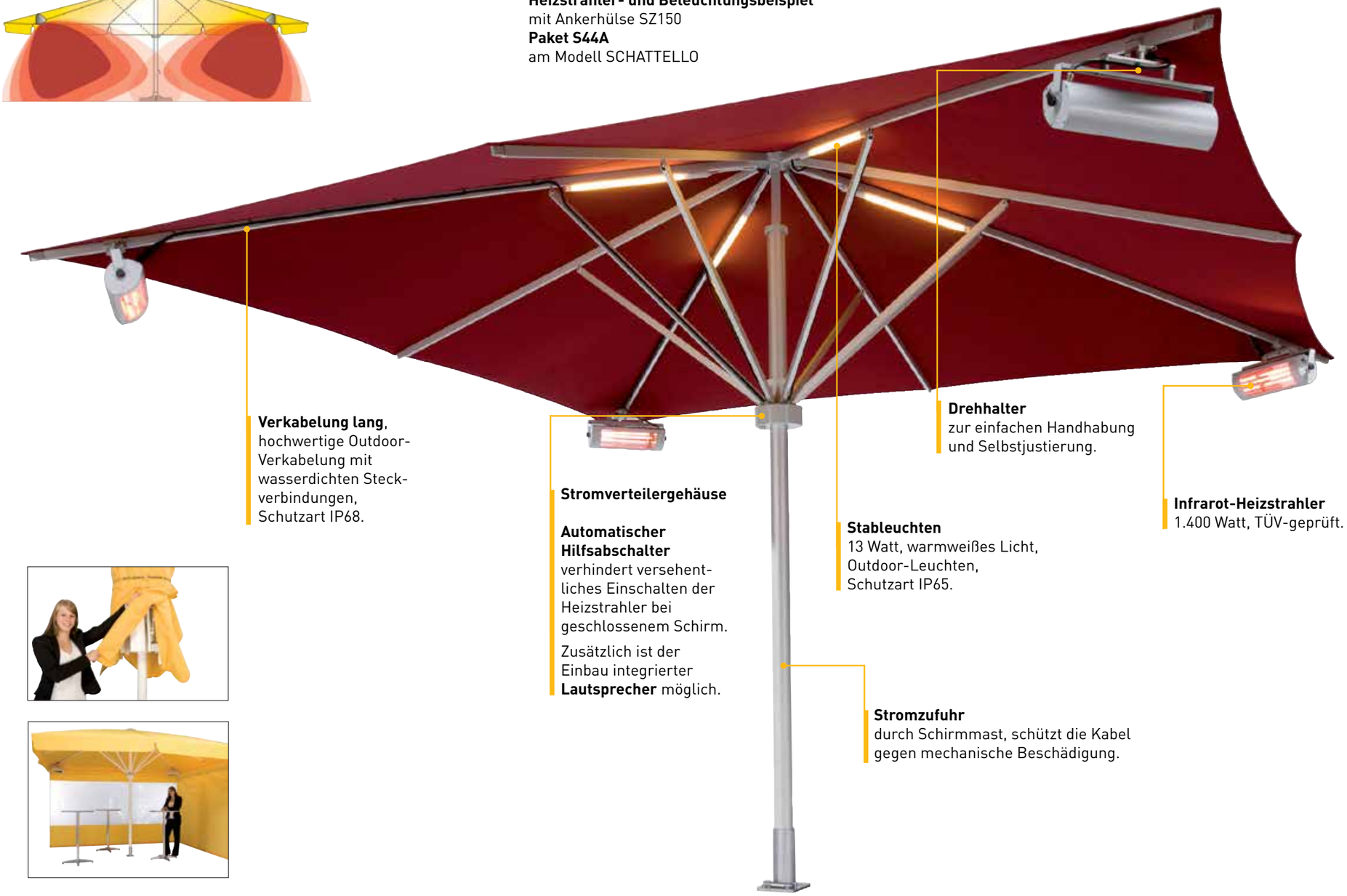

Verkabelung lang, hochwertige Outdoor-Verkabelung mit wasserdichten Steckverbindungen, Schutzart IP68.

Drehhalter
zur einfachen Handhabung und Selbstjustierung.

Infrarot-Heizstrahler
1.400 Watt, TÜV-geprüft.

Stromverteilergehäuse

Automatischer Hilfsabschalter verhindert versehentliches Einschalten der Heizstrahler bei geschlossenem Schirm.

Zusätzlich ist der Einbau integrierter **Lautsprecher** möglich.

Stableuchten
13 Watt, warmweißes Licht, Outdoor-Leuchten, Schutzart IP65.

Stromzufuhr
durch Schirmmast, schützt die Kabel gegen mechanische Beschädigung.

Individual-Lösungen und Einzelkomponenten

Stellen Sie sich Ihre Schirmausrüstung individuell zusammen. Wie Sie der nebenstehenden Aufstellung entnehmen können, setzen sich die Einzelkomponenten aus acht Hauptgruppen zusammen.

Für eine maßgeschneiderte Lösung bietet sich die Möglichkeit, im Baukastenprinzip, auf Ihre spezifischen Gegebenheiten einzugehen.

1. Stromzufuhr
2. Stromverteilung
3. Heizstrahler-Befestigung
4. Infrarot-Heizstrahler
5. Sicherheits- & Energiesparoption
6. Stableuchten
7. LED-Beleuchtung
8. Stereo-Lautsprecher

SZ150

352422

200581

200582

1. Stromzufuhr

Ankerhülse mit Klappscharnier
SCHATTELLO Artikel-Nr. SZ150, ALBATROS Artikel-Nr. AZ120

Eine unterirdische Stromzufuhr ist die sicherste und optisch ansprechendste Lösung. Vor Ort müssen Sie nur noch das Kabel im Schirm am Erdkabel anschließen. Die Verbindung verschwindet komplett in der Ankerhülse. Mit Hilfe des Klappscharniers wird die Montage einfach, Kabelquetschungen werden vermieden. Siehe Seite 66.

* **NEU!**
W-MAY-Steckverbindung 3-polig Artikel-Nr. 352422
Verbindet die „Stromzufuhr durch Schirmmast" mit einem flexiblem Erdkabel. Passend für den Anschluss von bis zu 8 Stableuchten oder 20 LED-Leisten. Nur für Einbau in stationäre Befestigungselemente geeignet (z.B. SZ150).
Lieferumfang: Stecker, Buchse und Abdeckkappe für Buchse. Zur Vorortmontage mit Schraubanschlüssen für Adern 0,75 - 4,0 mm², starr und feindrähtig. Klemmbereich Erdkabel: 10 - 14 mm
IP68, 3-polig, 250 V, 20 A, -20 °C bis 100 °C. Farbe: schwarz.

* **NEU!**
W-MAY-Steckverbindung 5-polig Artikel-Nr. 200581
Verbindet die „Stromzufuhr durch Schirmmast" mit einem flexiblem Erdkabel. Passend für den Anschluss von bis zu 4 Heizstrahlern inklusive 8 Stableuchten, oder 4 Heizstrahlern inklusive 20 LED-Leisten. Nur für Einbau in stationäre Befestigungselemente geeignet (z.B. SZ150).
Lieferumfang: Stecker, Buchse und Abdeckkappe für Buchse.
Zur Vorortmontage mit Schraubanschlüssen für Adern 0,75 - 4,0 mm², starr und feindrähtig. Klemmbereich Erdkabel: Ø 13 mm bis Ø 18 mm
IP66, 5-polig, 400 V, 20 A, -20 °C bis 100 °C. Farbe: schwarz.

SCHATTELLO und ALBATROS:
Aus Platzmangel können die vorigen Steckverbindungen (3-pol. + 5-pol. W-MAY) nicht gemeinsam in einem Schirmmast eingesetzt werden. Falls 2 Kabel in 1 Schirm geführt werden müssen (z.B. zusätzliche Lautsprecherkabel), muss eines der Kabel z.B. per Lüsterklemme und Schrumpfschlauch fest verbunden werden.

Gerätestecker Artikel-Nr. 200582
Bei mobiler Aufstellung mit einem Standrahmen darf die Sicherheit nicht vernachlässigt werden. Der Gerätestecker mit Cekon-Buchse und integriertem FI-Schalter (RCD) bietet eine geschützte Steckverbindung. 5-polig, 400 V. Nicht geeignet für ALBATROS mit Standrahmen sowie für Schirme mit Rohrmotor.

Einzelkomponenten

Interne 2-Stromkreis-Verdrahtung Artikel-Nr. 200587
Ein Schirm mit Heizstrahlern wird im Standard für einen 400 V-Anschluss ausgelegt. Ist kein Starkstromanschluss vorhanden, kann eine 2 x 230 V-Verkabelung eingerichtet werden. Dabei können max. 4 Heizstrahler angeschlossen werden.

Stromzufuhr durch Schirmmast Artikel-Nr. 200369
Für höchste Sicherheit wird die Stromleitung durch das Innere des Schirmmastes (bis zum Stromverteilergehäuse) geführt. Das schützt vor Leckagen und Fremdeinwirkungen.

Stromzufuhr über Speiche Artikel-Nr. 202052
Ist ein Stromausgang an Ihrer Hauswand installiert (Höhe min. 2,3 m), kann die „Stromzufuhr über eine Speiche" eingesetzt werden. Beim Öffnen und Schließen muss die Verbindung immer (aus-) gesteckt werden. Das hängende Kabel sollte den Durchgangsverkehr nicht behindern. Bei Bestellung bitte per Skizze angeben, über welche Speiche das Kabel geführt werden soll. Lieferumfang: 1m Kabel über das Speichenende hinaus. Stecker/Buchse bauseits.

Zusätzlicher Kabelkanal Artikel-Nr. 200561
Für SCHATTELLO, max. 1 Stück pro Schirm möglich.

Zusätzlicher Kabelkanal Artikel-Nr. 200562
Für ALBATROS, max. 1 Stück pro Schirm möglich.

200565 IP65

2. Stromverteilung

Stromverteilergehäuse
Die komplette Verdrahtung nach Schaltplan befindet sich in diesem dezenten Stromverteilergehäuse – ganz ohne Kabelsalat. So behält der Schirm seine elegante Optik.

Stromverteilergehäuse SCHATTELLO Artikel-Nr. 200565
Bei 2 x 4 m, 2,5 x 3,5 m, 2,5 x 4 m, 2,5 x 5 m,3 x 3 m, 3 x 4 m, 3 x 4,5 m, 3 x 5 m, 3 x 6 m, 4 x 6 m, 4 x 4 x 4 m, Ø 6 m 12 Speichen wird der Adapter Artikel-Nr. 200567 eingesetzt.

Stromverteilergehäuse ALBATROS Artikel-Nr. 200566

Verkabelung
Die direkte Stromzufuhr, vom Stromverteilergehäuse zum Heizstrahler, erfolgt durch spezielle Steckverbindungen an VDE-gerechten Gummischlauchleitungen. Im Gegensatz zu PVC gewährleistet diese Materialwahl Sicherheit und Langlebigkeit für den Betrieb im Freien.

Verkabelung lang Artikel-Nr. 200579
Passend für Drehhalter Artikel-Nr. 202040 (SCHATTELLO) und Artikel-Nr. 200577 (ALBATROS).

Verkabelung kurz Artikel-Nr. 200585
Passend für Schwenkstrebe Artikel-Nr. 200578.

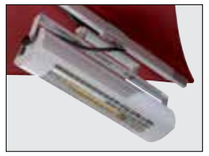
Ruhestellung 90° gedreht

Schirm schließen

Ruhestellung 90° gedreht

Schirm schließen

Geschlossener Schirm mit Drehhalter

3. Heizstrahler-Befestigung

Drehhalter
Mit Drehhaltern werden die Heizstrahler am Speichenende befestigt. Durch diese patentierte Mechanik lassen sich diese um 90° drehen und können am geschlossenen Schirm verbleiben. Kein lästiges Auf- und Abbauen beim Schließen und Öffnen des Schirmes.

Drehhalter SCHATTELLO Artikel-Nr. 202040
Nicht geeignet für 6 x 6 x 6 m mit Volant, Ø 4 m, Ø 5 m, 2 x 2 m, 2,5 x 2,5 m, 3,5 x 3,5 m, 2 x 4 m, 2,5 x 3 m, 2,5 x 3,5 m und 4 x 4 x 4 m. Auf Schwenkstrebe Artikel-Nr. 200578 ausweichen.

Drehhalter ALBATROS Artikel-Nr. 200577
Nicht geeignet für Ø 4 m, Ø 4,5 m, Ø 5 m, Ø 6 m, Ø 7 m, 3,5 x 3,5 m, 3 x 6 m, 3,5 x 7 m mit Volant, 4 x 6 m, 4 x 8 m mit Volant und 5 x 5,85 m mit Volant. Auf Schwenkstrebe Artikel-Nr. 200578 ausweichen.

Schwenkstrebe Artikel-Nr. 200578
Wenn aus Platzgründen keine Drehhalter eingesetzt werden können, kommen Schwenkstreben zum Einsatz. Direkt am Verteilerflansch angeschraubt, werden diese separat vor dem Schließen des Schirms abgeschwenkt. Auch hier muss, wie bei den Drehhaltern, der Strahler nicht demontiert werden, da eine Drehkupplung integriert ist.

4. Infrarot-Heizstrahler

Infrarot-Heizstrahler 1.400 W Artikel-Nr. 200408
Herkömmliche Heizsysteme erwärmen die Luft. Diese Wärmeschichten bauen sich nur langsam und kostspielig in Richtung der Gäste auf.

Gerade an Schlechtwettertagen bläst der Wind die Warmluft weg, bevor diese die Gäste erreicht hat. Der Infrarot-Heizstrahler von May erwärmt direkt und gleichmäßig die angestrahlte Oberfläche. Ohne Aufheizphase wird dem darunter sitzenden Gast sofort angenehm warm.

Wärme auf Knopfdruck – auch wenn es mal etwas windig sein sollte. Es werden ausschließlich Heizstrahler mit Schalter am Gehäuse verwendet.

Mit W-MAY-Stecker; 230 V, 50 Hz, spritzwassergeschützt IP24 (ENEC).

5. Sicherheits- & Energiesparoption

Automatischer Hilfsabschalter Artikel-Nr. 202051
Der Hilfsabschalter verhindert, dass die Heizstrahler bei geschlossenem Schirm versehentlich eingeschaltet werden. Dadurch ist sichergestellt, dass unter der Bespannung kein Hitzestau (mit Sachschäden bis hin zum Abbrennen der Bespannung) entstehen kann.

Zeitschalter Artikel-Nr. 202050
Sie wollen die Energiekosten in der Raucherzone niedrig halten? Die Heizstrahler werden durch Ihre Gäste per Knopfdruck für 15 Minuten aktiviert. Kleiner Knopf, große (Spar-)Wirkung.

6. Stableuchten

Der Leuchtkörper der Stableuchte ist vollständig in das Gehäuse eingeschraubt und bietet dadurch den besten Schutz für den Einsatz im Freien. Wahlweise können 4, 6 oder 8 Stück, mit je 13 Watt, am Schirm befestigt werden. Die Leuchten mit einer warmen Lichtfarbe werden direkt an den Speichen angeschraubt.

Stableuchte warmweiß Artikel-Nr. 202090
2700° K; 13 Watt; IP65; Leuchtmittel T5-Röhre ist austauschbar.

7. LED-Beleuchtung

Energiesparende LED-Leisten (12 Volt), dezent auf Speichenunterseiten montiert. Die 60 Hochleistungs-LEDs pro Leiste sind ausgesprochen langlebig, dimmbar, wasserdicht, schockresistent und werden durch ein vorgeschaltetes Netzteil betrieben. Die Anzahl der einzubauenden LED-Leisten, sowie die Lichtfarbe, kann individuell festgelegt werden.

Allgemeines, zum 6er und 20-er Netzteil:
Eine Dimmung beider Netzteile, von 0% bis 100%, kann durch einen handelsüblichen 12V Dimmer ermöglicht werden. Dieser kann gut greifbar im Haus platziert werden, so dass mit einem Potentiometer jederzeit nach Kundenwunsch gedimmt werden kann.

6-er Netzteil Artikel-Nr. 351920
Für die Verwendung von max. 6 LED-Leisten (je 12VDC/0,5 A) am Schirm. IP67; 90-260VAC 50/60Hz Input; 12VDC/3,3 A Output; Temp. -40° bis +70°C; luftgekühlt. In Kombination mit Motor muss das 6-er Netzteil grundsätzlich am oder im Haus montiert werden. Bitte beachten Sie dann die zusätzliche 12 Volt-Zuleitung zum Schirm.

SCHATTELLO:
Werkseitig verbaut am Teleskoprohr.

ALBATROS:
Werkseitig im Stromverteilergehäuse verbaut.

Die Kombination „Heizung+Audio+LED" ist nur dann möglich, wenn es eine 400 Volt-Zuleitung gibt und max. 6 LED-Leisten verbaut werden. Der Grund ist beschränkter Platz für die Kabel im Schirmmast.

20-er Netzteil Artikel-Nr. 350271

Für die Verwendung von max. 20 LED-Leisten (je 12VDC/0,5A) am Schirm. Das 20-er Netzteil muss am oder im Haus montiert werden. Bitte beachten Sie dann die zusätzliche 12 Volt-Zuleitung zum Schirm. IP65; 90-270VAC 50/60Hz Input; 12VDC/11A Output; intern dimmbar: 5,5-11A; Temp. -30° bis +70°C; luftgekühlt.

SCHATTELLO und ALBATROS:
Das 20-er Netzteil muss am oder im Haus montiert werden. Bitte beachten Sie dann die zusätzliche 12 Volt-Zuleitung zum Schirm.

352187

350273

LED-Leiste warmweiß Artikel-Nr. 352187
3'000-3'500° K; 60 LEDs; 12VDC/0,5A; LEDs stromgesteuert; an Speiche befestigt; ohne Punktoptik, mit Diffusor.

LED-Leiste kaltweiß Artikel-Nr. 350273
6'000-6'500° K; 36 LEDs; 12VDC/0,5A; LEDs stromgesteuert; an Speiche befestigt.

202080

8. Stereo-Lautsprecher

Artikel-Nr. 202080
Angenehme Hintergrundmusik für Ihre Gäste, durch zwei in das Stromverteilergehäuse integrierte Lautsprecher mit je 8 Watt Spitzenleistung. Die Speziallösung ist unauffällig und schützt vor Regen und Diebstahl. Der Schirm lässt sich ohne Demontage der Lautsprecher schließen.

Bei nur einem Schirm benötigt die HiFi-Anlage einen Stereo-Ausgang mit je 8 Ohm Impedanz. Bei mehreren Schirmen muss die Schaltung der Lautsprecher individuell angepasst werden. Relevant sind die technischen Daten der HiFi-Anlage und die Schirmpositionen. Es wird der Einsatz von 100 V-Trafos (ELA) (Artikel-Nr. 350334) notwendig werden.

Zufuhr der Audiokabel durch das Innere des Schirmmastes bis in die Ankerhülse.

Erläuterung IP-Schutzart

Sicherheitshinweise:
Lassen Sie die Dimensionierung der Zuleitung und Installation ausschließlich von einer Elektrofachkraft ausführen. Sichern Sie den Schirm immer mit einem FI-Schalter (=RCD-Schalter) sowie Leistungsautomaten ab.

Die Schutzart der elektrischen Bauteile:
Die Qualität eines elektrifizierten Sonnenschirmes hängt in hohem Maße von der Schutzart ab.
Denkt man z.B. an spritzende Sektflaschen oder sonstige unvorhersehbare Festaktivitäten, dann wird das Thema „vorbeugende Schutzmaßnahmen" schnell ersichtlich. Die Norm DIN EN 60529 definiert international so genannte IP-Schutzarten!

IP-Schutzgrade am Beispiel IP65:
→ 2. Ziffer
→ 1. Ziffer

	1. Ziffer:	
IP-Schutzgrade:	Schutz gegen Berührung	Schutz gegen Fremdkörper
0	kein Schutz	kein Schutz
1	großflächige Körperteile (z.B. Handrücken)	große Fremdkörper (Ø 50 mm)
2	Finger	mittelgroße Fremdkörper (Ø > 12 mm)
3	Werkzeuge und Drähte (Ø > 2,5 mm)	kleine Fremdkörper (Ø > 2,5 mm)
4	Werkzeuge und Drähte (Ø > 1 mm)	kornförmige Fremdkörper (Ø > 1 mm)
5	vollständiger Berührungsschutz	Staubablagerung
6	vollständiger Berührungsschutz	Staubeintritt

	2. Ziffer:
IP-Schutzgrade:	Wasser
0	kein Schutz
1	Schutz gegen senkrecht fallendes Tropfwasser
2	Schutz gegen schräg (bis 15°) fallendes Tropfwasser
3	Schutz gegen Sprühwasser bis 60° gegen die Senkrechte
4	Schutz gegen allseitiges Spritzwasser
5	Schutz gegen Strahlwasser
6	Schutz gegen starkes Strahlwasser
7	Schutz gegen zeitweiliges Untertauchen
8	Schutz gegen längeres Untertauchen

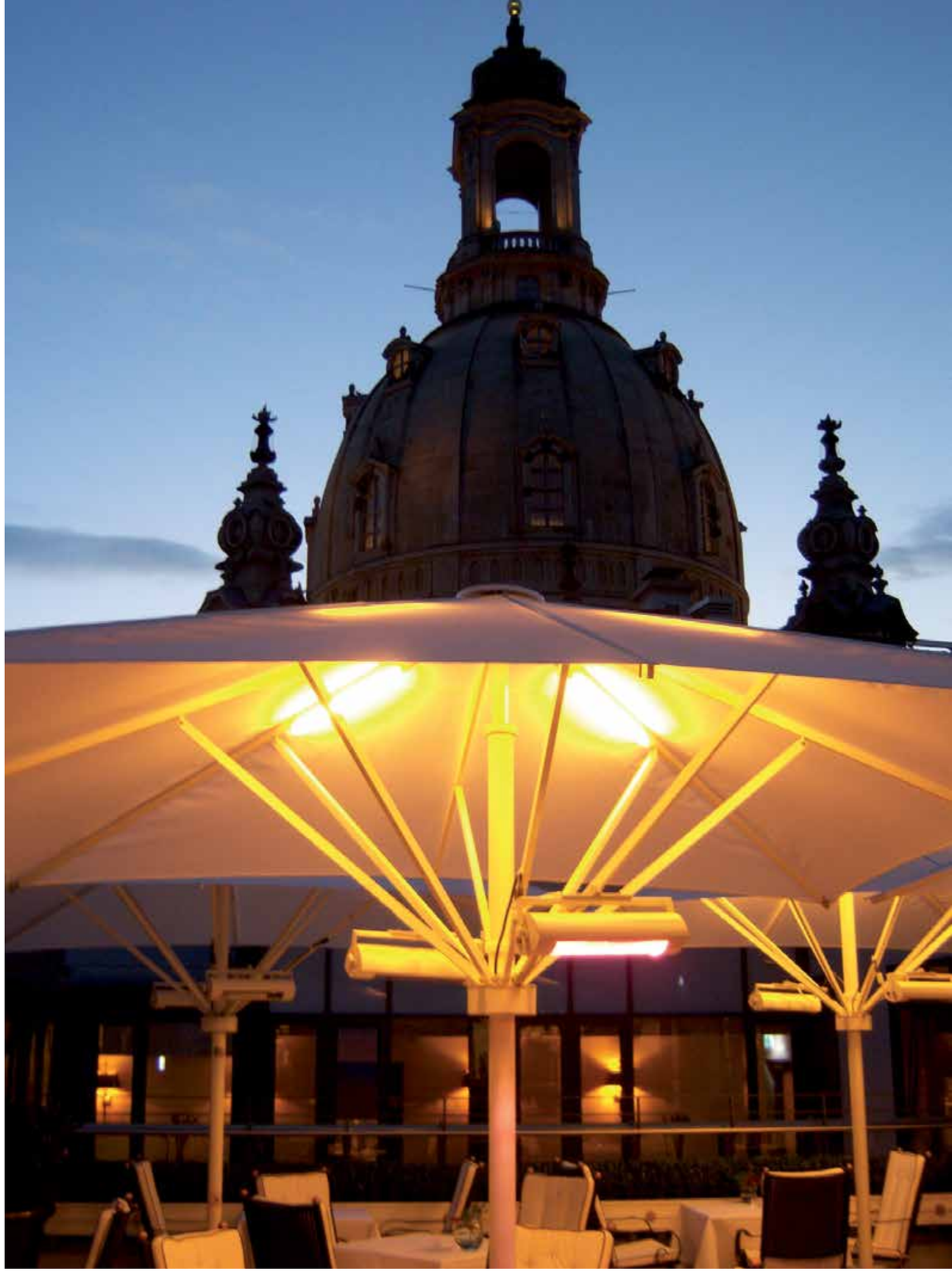

5 Sterne-Privathotel Suitess in Dresden an der Frauenkirche

Individual-Lösungen durch Seitenbehang

Seitenbehänge machen den Schirm allwettertauglich und schützen vor Seitenwind. Das Material in Polyester ist langlebig und kann mit einer Grafik Ihrer Wahl bedruckt werden. Mehrere Varianten sind lieferbar: z. B. ohne Fenster, mit Fenster oder mit durchgehendem Lichtband.

- Seitenbehänge werden ausschließlich in MayTex-Poly gefertigt.
- Bei der Ausstattung eines Sonnenschirmes mit Seitenbehang empfehlen wir die Ausführung mit Volant wegen Zugluft zwischen Schirmdach und Seitenbehang.
- Seitenbehänge werden an den Streben befestigt. Dazu werden die Befestigungen FA141, SA141 oder AA141 benötigt.

	FILIUS	SCHATTELLO	ALBATROS
A300	•	•	•
A303	•	•	•
A306	•	•	•
A309	•	•	•
A312	•	•	-
A315	•	•	-
Tür	•	•	•

Befestigung

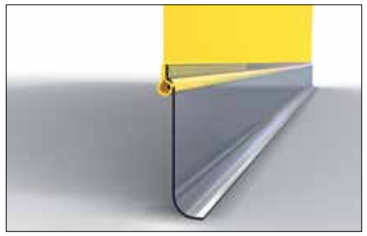
Flexibler Bodenabschluss

Aluminiumstab in Textiltasche

Installation von Version A300 und A303

Die hier abgebildeten Seitenbehänge gehen über eine Seite und werden an den Speichen befestigt.

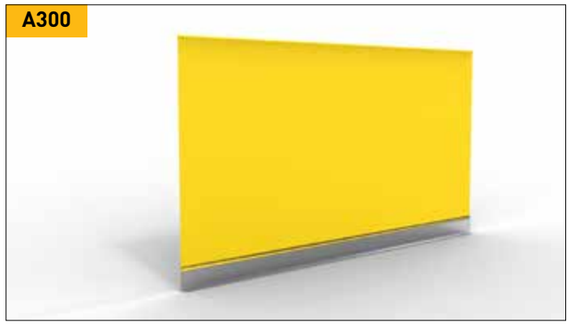

Seitenbehang ohne Fenster

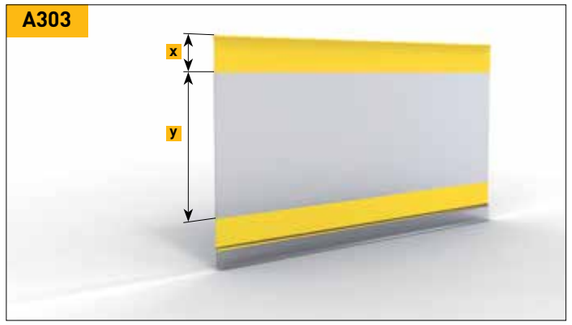

Seitenbehang mit durchgehendem Lichtband

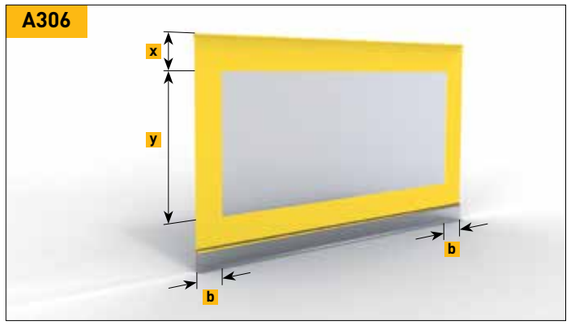

Seitenbehang mit 1 Fenster über eine Seite

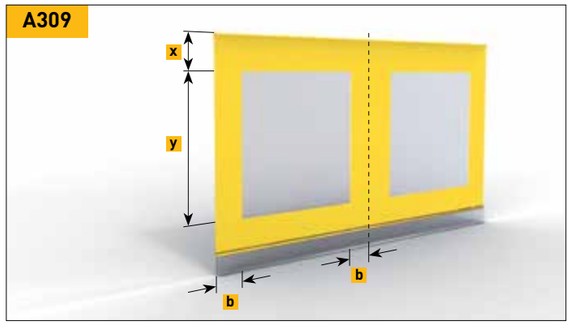

Seitenbehang mit 1 Fenster pro Segment

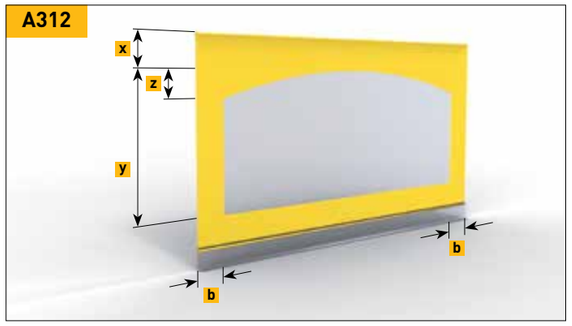

Seitenbehang mit 1 Fenster inkl. Bogen über eine Seite

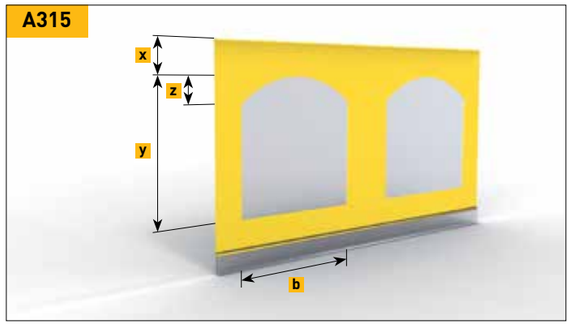

Seitenbehang mit 1 Fenster inkl. Bogen pro Segment

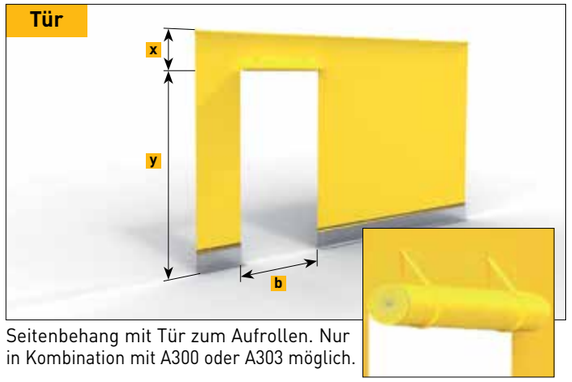

Seitenbehang mit Tür zum Aufrollen. Nur in Kombination mit A300 oder A303 möglich.

	x in cm	y in cm	z in cm	b in cm
A303	35	135	-	-
A306	35	135	-	30
A309	35	135	-	30
A312	35	135	25	30
A315	35	135	25	120
Tür	35	200	-	100

MayTex-Acryl mit Texgard-Imprägnierung

- Material: 100% Marken-Polyacrylfaser (PAC), spinndüsengefärbt, Gewicht 300 g/m² ± 5%
- Wassersäule (Wasserdichte Stoff): 370 mm, Norm EN 20 811
- Farbechtheit: Note ≥ 7 (gegen Ausbleichen), geprüft nach Norm DIN EN ISO 105-B02 (1 = min., 8 = max.)
- Schutz gegen UV-Strahlung: UPF40-80, geprüft nach UV-Standard 801 (Einzelwerte vgl. Seite 115)
- Wetterbeständig, hitze- und kälteunempfindlich
- Effektiver Schutz gegen Öl, Fette, Schimmel- und Algenbildung, Industriestaub, Autoabgase und andere Umwelteinflüsse durch Texgard-Imprägnierung
- Geprüft nach Öko-Tex Standard 100
- Werbeaufdruck: auf Schirmdach und Volant im langlebigen, brillianten Siebdruck

SA 314 010 weiß

SA 314 018 weiß/grau genoppt

SA 314 008 ocker

SA 314 033 elfenbein

SA 314 580 weiß, gelb/grau genoppt

SA 314 014 mandarin

SA 314 325 natur

SA 314 583 weiß/gelb, grau genoppt

SA 314 019 terrakotta

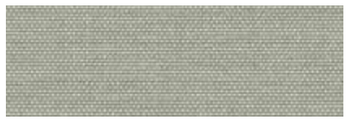
SA 314 044 grau/weiß

SA 314 045 pyrit

SA 314 002 orange

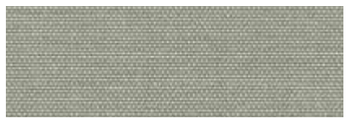
SA 314 364 telegrau/weiß

DA 7560 hellgelb

SA 314 001 kirschrot

SA 314 471 silbergrau/dunkelbraun gen.

SA 314 003 gelb

SA 314 347 rubinrot

SA 314 344 multi-color

SA 314 038 beige

SA 314 022 rost

SA 314 763 bordeaux

SA 314 011 königsblau

SA 314 271 dunkelblau/schwarz

SA 314 362 dunkelgrün

SA 314 006 saphirblau

SA 314 154 schwarz

SA 314 257 grün/schwarz

SA 314 414 dunkelblau

Modekollektion 26

MayTex-Acryl mit Texgard-Imprägnierung

SA 314 016 dunkelbraun

DA 8779 olivebraun

DA 8203 basaltgrau

DA 7559 taupe

SA 314 546 patinablau

SA 314 624 patinagrün

Die auf diesen Seiten abgebildeten Farben sind nicht originalgetreu. Bei Bedarf fordern Sie bitte eine Stoffkollektion mit Original-Stoffmustern an.

Stoffkollektion

MayTex-Poly

- Material: 100% Polyester (PES), acrylatbeschichtet, Gewicht 230 g/m² ± 5%
- Wassersäule (Wasserdichte Stoff): 1000 mm, Norm EN 20 811
- Farbechtheit: Note ≥ 7 (gegen Ausbleichen), geprüft nach Norm DIN EN ISO 105-B02 (1 = min., 8 = max.)
- Schutz gegen UV-Strahlung: UPF80, geprüft nach UV-Standard 801 (Einzelwerte vgl. Seite)
- Effektiver Schutz gegen Öl, Fette, Schimmel- und Algenbildung, Industriestaub, Autoabgase und andere Umwelteinflüsse durch Texgard-Imprägnierung
- Geprüft nach Öko-Tex Standard 100
- Werbeaufdruck: auf Schirmdach und Volant im langlebigen, brillianten Siebdruck
- Reinigung: einfach zu Reinigen, auch im montierten Zustand, mit CleanoMay13

9577 weiß

9526 maisgelb

9793 mittelblau

9823 elfenbein

9527 orange

9545 dunkelblau

9875 creme

9671 rot

9710 moosgrün

9816 sand

9878 terrakotta

9653 grau

9879 weinrot

9853 schwarz

9675 kirschrot

MayTex-PVC

- Material: Polyester-Gewebe (PES) mit PVC-Beschichtung, Gewicht 480 g/m² ± 5%
- Wassersäule (Wasserdichte Stoff): > 1000 mm, Norm EN 20 811
- Farbechtheit: Note ≥ 7 (gegen Ausbleichen), geprüft nach Norm DIN EN ISO 105-B02 (1 = min., 8 = max.)
- Entflammbarkeit „Schwer entflammbar“:
  - „B1“ nach deutscher Norm DIN 4102-1
  - „M2“ nach französischer Norm NF P 92-503
  - „CL.2“ nach italienischer Norm RF 1-75 E 3-77
- Schutz gegen UV-Strahlung: UPF80, geprüft nach UV-Standard 801 (Einzelwerte vgl. Seite 115)
- Effektiver Schutz gegen Öl, Fette, Schimmel- und Algenbildung, Industriestaub, Autoabgase und andere Umwelteinflüsse durch Texgard-Imprägnierung
- REACH-konform
- 100% recyclebar (Rückgabe an May Gerätebau GmbH)
- Werbeaufdruck: auf Schirmdach und Volant im langlebigen, brillianten Siebdruck
- Reinigung: einfach zu Reinigen, auch im montierten Zustand, mit CleanoMay13

Wir liefern auf Anfrage auch Schirme für den Indoor-Bereich mit anderen schwer entflammbaren Stoffen nach DIN 4102-1 B1.

Die auf diesen Seiten abgebildeten Farben sind nicht originalgetreu. Bei Bedarf fordern Sie bitte eine Stoffkollektion mit Original-Stoffmustern an.

Einfassbänder

Falls keine Angaben gemacht werden, wird das Einfassband passend zur Stofffarbe gewählt.

00 weiß

148 terrakotta

79 mandarin

20 elfenbein

81 orange

63 mittelblau

10 pyrit

82 rot

62 königsblau

11 beige

85 kirschrot

66 blau

52 natur

86 bordeaux

91 dunkelblau

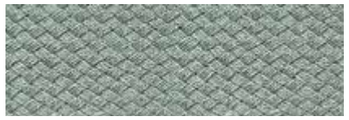
47 opal

83 rostrot

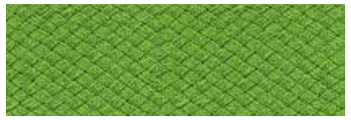
42 lindgrün

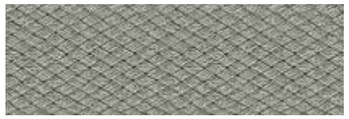
18 silber

25 hellbraun

45 olivgrün

32 gelb

27 dunkelbraun

44 grasgrün

15 ocker

19 schwarz

95 dunkelgrün

Der textile Teil des Sonnenschirmes ist nicht nur der wichtigste und auffälligste Teil dieser Sonnenschutzvorrichtung, sondern erfüllt auch eine Vielzahl wichtiger Funktionen:

Harmonie und innere Ruhe
durch ausgewogene Farben, Streifenkombinationen und naturnahe Farbnuancen.

Lebensfreude
durch strahlendene Farben.

Farbe, Licht und Schatten – Wohlbefinden, Stimmung und Dekoration
Die umfangreichste Auswahl an hochwertigen Klassikern und Spezialitäten. Das Gewebe hält das Licht ab. Es schützt, beschattet, schafft Farbstimmung, gestaltet und dekoriert. Der Stoff ist ein Stimmungselement und beeinflusst das persönliche Wohlbefinden, indem er das Licht filtert und einfärbt und so dem Raum und der Umgebung eine ganz besondere Stimmung verleiht. Die Wirkung hängt in allen Fällen maßgeblich von Farbe, Musterung und Lichtdurchlässigkeit des Stoffes ab.

Gesunder Schattenspender, Schutz vor schädlicher UV-Strahlung

Der Lebens- und Vitaminspender Sonne kann auch sehr bedrohlich sein. Studien der WHO gehen von einer Verdreifachung der Hauterkrankungen aufgrund schädlicher UV-Strahlung aus. Der UV-Protection-Faktor (Sonnenschutzfaktor) unseres Gewebes gibt die Maßzahl an, um wie viel sich die Eigenschutzzeit der menschlichen Haut vor der direkten Sonneneinstrahlung erhöht. Die Eigenschutzzeit der menschlichen Haut richtet sich nach dem Hauttyp. Jedes Dessin dieser Kollektion ist nach der derzeit strengsten Norm, UV801, geprüft und zertifiziert.

	Sonnenschutzfaktor			**Wirkung auf das Wohlbefinden**	
	UV PROTECT 40 UV STANDARD 801	UV PROTECT 60 UV STANDARD 801	UV PROTECT 80 UV STANDARD 801	Lebensfreude	Innere Ruhe
MayTex-Acryl UNI					
SA 314 001, SA 314 002, SA 314 003, SA 314 011, SA 314 014			(80)	•	
SA 314 006, SA 314 008, SA 314 016, SA 314 019 SA 314 022, SA 314 038, SA 314 044, SA 314 045, SA 314 154, SA 314 257, SA 314 271, SA 314 344, SA 314 347, SA 314 362, SA 314 364, SA 314 414, SA 314 546, SA 314 624, SA 314 763			(80)		•
SA 314 325, SA 314 471, SA 314 583		(60)			•
SA 314 010, SA 314 580, SA 314 018, SA 314 033	(40)				•
DA 7560		(60)		•	•
DA 7559, DA 8203		(60)			•
DA 8779	(40)				•
MayTex-Poly			(80)		

Wie hoch ist Ihr persönlicher Schutzfaktor? Typ 1- 6

Typ	**Merkmale**	**Reaktion der ungeschützten Haut auf 30 Min. Besonnung im Juni**	**Eigenschutzzeit der Haut**	**Eigenschutzzeit durch den Sonnenschirm** UV PROTECT 40 UV STANDARD 801	UV PROTECT 60 UV STANDARD 801	UV PROTECT 80 UV STANDARD 801
1	helle Haut, Sommersprossen, blonde oder rote Haare, blaue oder grüne Augen	immer Sonnenbrand niemals Bräunung	5-10 Minuten	200-400 Minuten	300-600 Minuten	400-800 Minuten
2	helle Haut, blonde Haare, blaue oder grüne Augen	immer Sonnenbrand leichte Bräunung	10-20 Minuten	400-800 Minuten	600-1200 Minuten	800-1600 Minuten
3	dunkle Haare, blaue Augen	leichter Sonnenbrand gute Bräunung	20-30 Minuten	800-1200 Minuten	1200-1800 Minuten	1600-2400 Minuten
4	dunkle Haut, dunkle oder schwarze Haare, braune Augen	kein Sonnenbrand immer Bräunung	ca. 45 Minuten	ca. 1800 Minuten	ca. 2700 Minuten	ca. 3600 Minuten
5	dunkle Haut, schwarze Haare, dunkle Augen	kein Sonnenbrand	ca. 60 Minuten	ca. 2400 Minuten	ca. 3600 Minuten	ca. 4800 Minuten
6	schwarze Haut, schwarze Haare, schwarze Augen	kein Sonnenbrand	ca. 90 Minuten	ca. 3600 Minuten	ca. 5400 Minuten	ca. 7200 Minuten

Produkteigenschaften von Schirmbespannungen und Markisentücher

Schirmbespannungen sind Hochleistungsprodukte. Dennoch sind auch nach dem heutigen Stand der Technik und durch die Anforderungen des Umweltschutzes ihrer Perfektion Grenzen gesetzt. Bestimmte Erscheinungen im Tuch, die mitunter beanstandet werden, sind trotz ausgereifter Produktions- und Verarbeitungstechnik möglich. Solche Erscheinungen mindern den Wert und die Gebrauchstauglichkeit des Sonnenschirmes nicht. Um Irritationen zu vermeiden, wollen wir Sie im Rahmen der Verbraucheraufklärung auf die nachstehenden Eigenschaften ausdrücklich hinweisen:

Knickfalten
Knickfalten entstehen bei der Konfektion und beim Falten des Sonnenschutztuches. An der Stelle der Falte kann im Gegenlicht, vor allem bei hellen Farben, ein dunkler Strich sichtbar werden.

Weißbruch
Weißbruch sind helle Streifen, die bei der Verarbeitung entstehen und sich auch bei größter Sorgfalt nicht immer völlig vermeiden lassen. Sie sind daher kein Reklamationsgrund.

Wasserdichtheit / Regenbeständigkeit
Polyacryl-Sonnenschutzgewebe ist mit einem wasserabstoßenden Finish imprägniert und bleibt bei guter Pflege und während einem kurzen, leichten Regenfall regenbeständig. Bei längeren Perioden und/oder schwerem Regenfall sollte der Schirm geschlossen bleiben, um Schaden zu vermeiden. Ist das Tuch nass geworden, muss es baldmöglichst zum Trocknen wieder aufgespannt werden.

Abriebstellen
Im Laufe der Zeit kann es zu Abrieb kommen, wodurch der Stoff eine Materialschwächung und Qualitätsminderung erfährt. Um dem entgegenzuwirken, muss beim Schirm in geschlossenem Zustand der Stoff zwischen den Speichen herausgezogen und mit einem Gurt gegen Flatterbewegungen gesichert werden.

Reinigungsempfehlung
Verschmutzungen können mit einer weichen Bürste und CleonoMay13 gereinigt werden. Anschließend gut mit Wasser spülen, damit keine Reste auf dem Stoff verbleiben. Bei großflächiger Reinigung kann auch der Dampfstrahler benutzt werden (höchstens 30 °C, max. 30 bar, mind. 30 cm Düsenabstand zur Bespannung, Reiniger: CleanoMay13).

Produkteigenschaften von Nähfäden
- hohe Reißfestigkeit
- optimale Scheuerbeständigkeit
- ausgewogene Dehnungseigenschaften
- hohe thermische Belastbarkeit
- gute Licht- und Wetterbeständigkeit
- geprüft nach Öko-Tex Standard 100

Bespannung
Die Bespannung kann aus den aufgeführten Bezugsstoffen hergestellt werden. Wechselfarben segmentweise (1/4-Teilung oder 1/8-Teilung) auf Anfrage möglich.

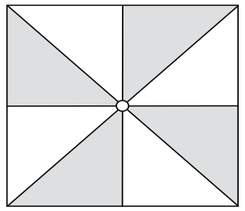
1/8-Teilung

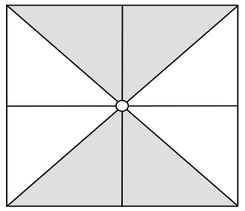
1/4-Teilung

Einfassband
Die Schirmbespannung ist mit einem hochwertigen Markiseneinfassband (Acryl) eingefasst (im Foto rot). Falls keine Angaben dazu gemacht werden, wird das Einfassband auf die Stofffarbe abgestimmt.

Beispiel Einfassband

Volant DeLuxe
Ein rundum modernes Design. Durch das Zurücksetzen des Volants kann Regenwasser nicht mehr über die Werbefläche abfließen. Schmutzspuren sind somit ausgeschlossen. Zudem kann bei Wind und Regen der Volant nicht mehr hochschlagen. DeLuxe bietet zu jeder Zeit die optimal sichtbare und saubere Werbung. Beachten Sie, dass sich die Höhenmaße bei den Schirmen SCHATTELLO und ALBATROS um 10 cm verringern.

Volant DeLuxe

Bodenschraubanker

Moderner Fundamentbau ohne Graben und Betonieren hat sich mit dem Bodenschraubanker bestens bewährt.
Hier im direkten Vergleich die Kosten- und Zeitersparnis:

Betonieren	Bodenschraubanker
Bautrupp muss wegen dem Aushärten des Betons 2x kommen.	Eine Person nimmt Bodenprobe, beim 2. Besuch wird Schraube eingedreht.
Beton, Kies und Wasser werden benötigt.	Nur Bodenschraubanker.
Graben.	Mit Sonderdrehmaschine eindrehen.
Aushub = Entsorgungskosten.	Boden wird nur verdrängt.
Nicht versetzbar.	Kann versetzt werden.
Verschmutzung durch Erdarbeit.	Kein Verschmutzen der Baustelle.
Wetterabhängig.	Auch bei gefrorenem Boden möglich.

Bundesgartenschau 2011, in Koblenz

Oberteil

Bodenschraubanker

Produktinformation

Grundsätzlich besteht die Lösung aus zwei Teilen, dem Bodenschraubanker und dem Hülsenoberteil.

Bodenschraubanker
Der Bodenschraubanker wird senkrecht in den Boden eingedreht, bis die Flanschplatte ebenerdig ist. Die konische Form verdichtet das Erdreich und garantiert Stabiltät und Sicherheit. Bis Bodenklasse 4 funktioniert dies auf einfachste Weise mit einer Krinner-Eindrehmaschine.
Für höhere Bodenklassen wird eine größere Spezialmaschine notwendig.

Hülsen-Oberteil
Das Hülsen-Oberteil wird auf die Flanschplatte des Bodenschraub-ankers mit drei Schrauben aufgeschraubt. Mit drei weiteren Stellschrauben wird ausgerichtet, so dass der Schirm vertikal steht.

Umweltfreundlich
Das gesamte Geländeumfeld bleibt unbeschädigt im usprünglichen Zustand erhalten, dadurch entstehen keine Gelände- und Flächenrückbauten.

Geprüfte Statik
Um keine statischen Risiken einzugehen, wurden die Schirme mit den Hülsenoberteilen und Bodeschraub-ankern für die Bodenklasse 3-7 und Windstärke 4 berechnet.

Vorbereitung
Vor Auftragsvergabe ist zu klären, dass auf der Achse des Bodenschraubankers keine Gas-, Wasser-, Strom oder sonstige Leitungen sind, die von dem Bodenschraubanker beschädigt werden könnten. Durch eine schriftliche Bestätigung übernimmt der Auftraggeber/Endkunde die Sorgfaltspflicht und Haftung.

Dienstleistung "Eindrehen"
Bitte setzen Sie sich in Kontakt mit einem Vertragspartner der Firma Krinner. Kontakt finden Sie unter: www. krinner.com
Notwendiger Krinner-Eindrehaufsatz: Z1 Aufsatz - F 1234567.

Beim ersten Besuch vor Ort wird die vorhandene Bodenklasse ermittelt. Das klärt, ob die Eindrehmaschine KR20 ausreichend ist oder ob eine größere Maschine verwendet werden muss. Daraus ergibt sich der finanzielle Aufwand der Dienstleistung.

5 Schritte zur Bodenschraubankerbefestigung

ca. 30 Minuten für Schritt 1 - 5

1. Abtragen und Vorbohren
Pflastersteine und Kies ca. 15 cm tief abtragen. Mit einem Bohrer Ø 40 mm, senkrecht am Einbaupunkt vorbohren.

2. Vorbereiten
Zur Vorbereitung für den 2,1 m langen Bodenschraubanker muss ein kleinerer, mit ca. 1,2 m Länge, in den Boden ein- und wieder ausgedreht werden.

3. Eindrehen
Passender Bodenschraubanker mit 2,1 m Länge ebenerdig eindrehen; oder, bei mehreren Schirmen, mit Nivelliergerät alle auf gleiche Tiefe eindrehen.

4. Ausrichten
Hülsen-Oberteil mit Gabel- und Inbusschlüssel aufschrauben und mit Stellschrauben vertikal ausrichten, so dass der Schirm später senkrecht steht.

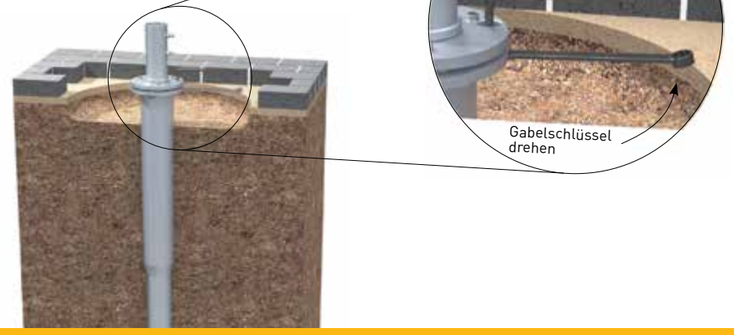

5. Fertigstellen
Kies aufüllen und Pflastersteine so weit wie möglich an den Flansch setzen. So verschwindet der Bodenschraubanker komplett unter den Belag.

Bedruckung

Verbinden Sie das Gute mit dem Nützlichen

Erfolgreiches Marketing entscheidet sich vor Ort. Mit einer Bedruckung auf den Volants sind Sie immer auf Sichthöhe mit Ihren Kunden. Große Grafiken lassen sich auf dem Schirmdach auffällig platzieren - von unten oder von oben lesbar.

Selbst im geschlossenen Zustand kann durch Überstülpen der bedruckten Schutzhülle ein sehr effektvoller Werbegag außerhalb der Saison erreicht werden.

Maßtoleranzen ± 5 %.
Zwischenmaße sowie Sondergrößen auf Anfrage.
Technische Änderungen bleiben im Zuge der Weiterentwicklung vorbehalten.

Für weitere Informationen stehen wir Ihnen gerne zur Verfügung.

Änderungen an der Konstruktion bleiben im Zuge der Weiterentwicklung vorbehalten · © 2016/01 May Gerätebau GmbH · Keine Haftung bei Druckfehlern · Die hier abgebildeten Farbtöne sind nicht originalgetreu.